GUIDE D'INSTALLATION DE CUISINE

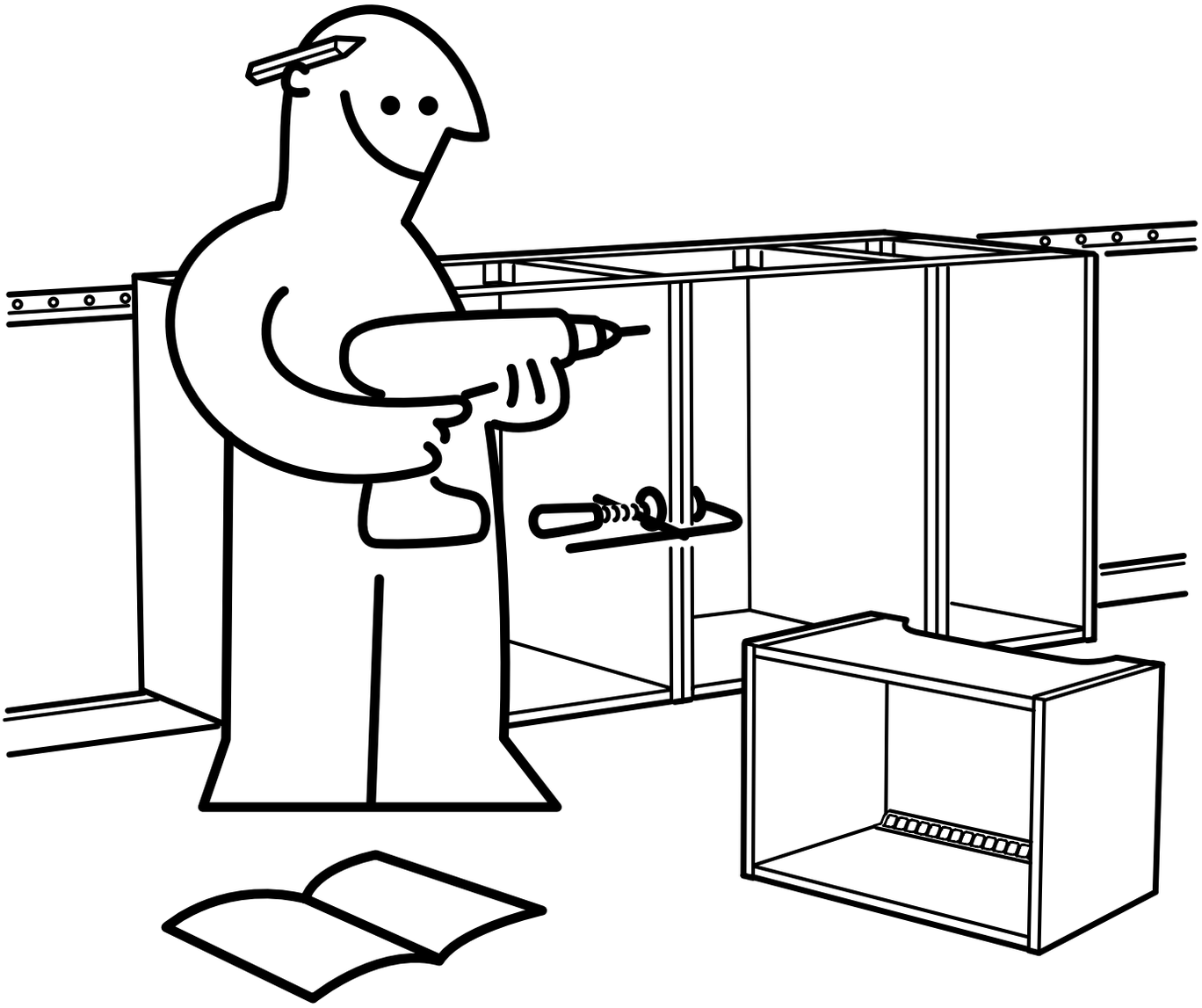

IKEA®

Un guide détaillé pour installer correctement ta nouvelle cuisine.

Cette brochure va te guider dans la préparation et l'installation de ta nouvelle cuisine. Tu y trouveras des conseils et des idées, des étapes claires à suivre ainsi qu'un aperçu des outils dont tu auras besoin. Utilise ce guide en parallèle de tes instructions de montage pour t'assurer d'une installation correcte.

Tu peux tout faire toi-même. Mais ce n'est pas une obligation.
Nos cuisines sont conçues pour que tu puisses les monter et les installer toi-même, en toute simplicité. Mais si tu préfères, nous pouvons aussi t'y aider. Que tu aies besoin de nous simplement pour la livraison ou pour l'installation complète de ta cuisine, nous serons heureux de te proposer un service sur mesure. Pour plus de détails, consulte la rubrique «cuisine» du site www.IKEA.ch/cuisines ou prends contact avec ton magasin IKEA.

Avant de commencer
Consulte cette brochure pour voir les étapes requises par l'installation de ta nouvelle cuisine et préparer les outils dont tu vas avoir besoin.

À réception de ta cuisine, vérifie bien que tous les éléments sont là. Pour cela, il suffit de cocher sur ta liste de commande les colis réceptionnés chez toi. Ne commence à démonter ton ancienne cuisine que si tu as tous les nouveaux éléments, électroménager compris.

Les éléments de cuisine et le plan de travail doivent être entreposés à l'intérieur, à une température ambiante et une hygrométrie normales. Le montage de ta cuisine sera d'autant plus simple que tu auras préalablement disposé les éléments en fonction de leur ordre d'installation. Pour t'y aider, utilise le bordereau de marchandises ainsi que le schéma de planification IKEA.

Assure-toi d'avoir coupé l'électricité, l'eau et le gaz, puis démonte ton ancienne cuisine. Mandate un professionnel qualifié pour déconnecter et reconnecter le gaz, l'eau et l'électricité.

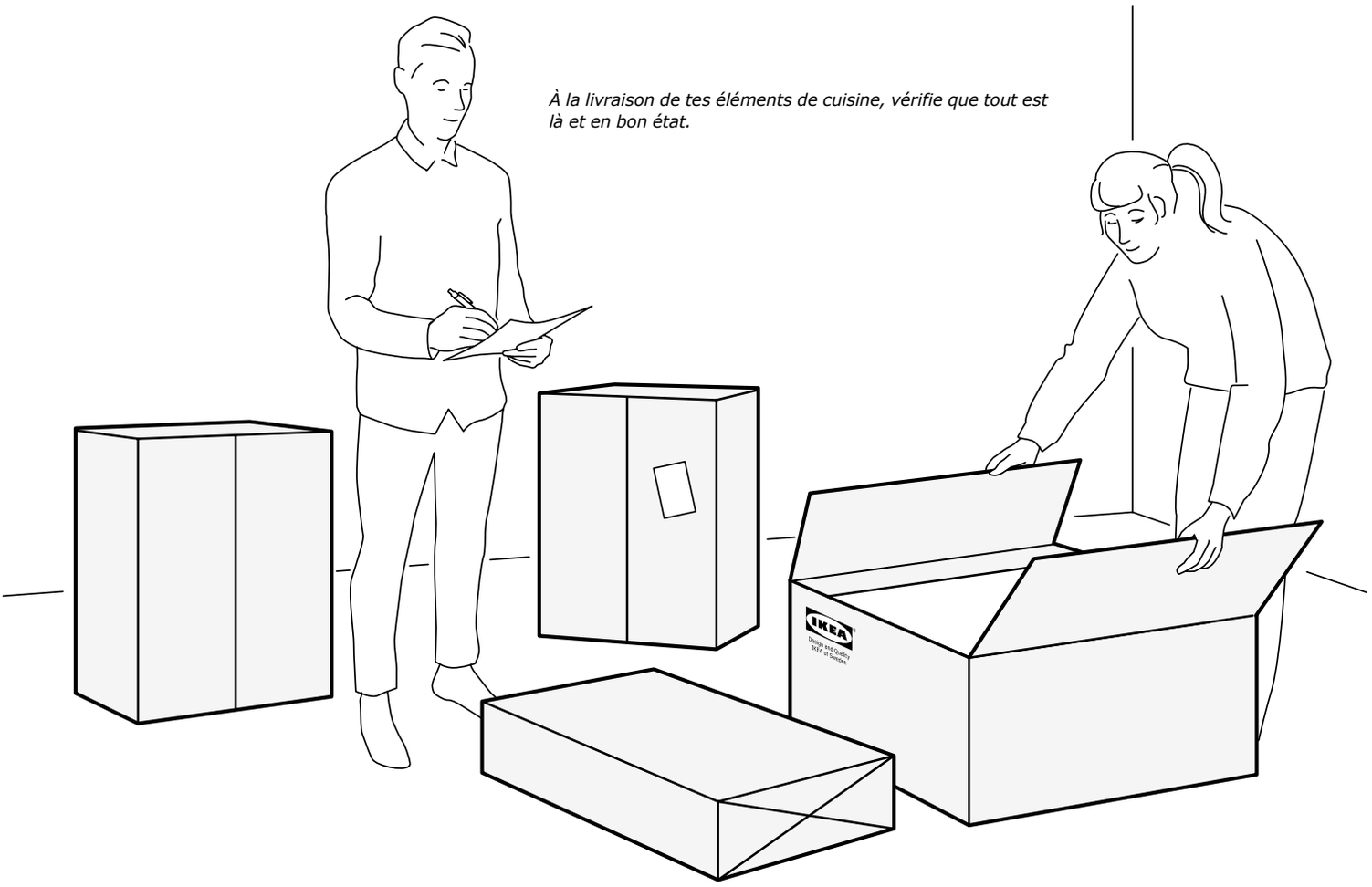

À la livraison de tes éléments de cuisine, vérifie que tout est là et en bon état.

Le matériel et les outils dont tu vas avoir besoin.

Les outils nécessaires dépendent de la quantité de travail que tu prends en charge. Consulte les instructions d'assemblage, tu y verras la liste des outils nécessaires. Le port de lunettes de protection est judicieux quand on manipule des outils électriques.

BON À SAVOIR
Plâtre, bois ou béton? Parce que la nature des murs varie, le matériel de fixation n'est pas fourni avec les éléments. La plupart des magasins d'équipement ou de bricolage en commercialisent et peuvent t'indiquer celui qui est adapté à tes murs.

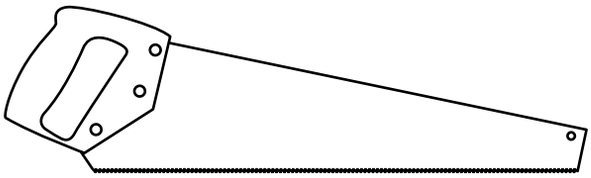

Scie égoïne à denture fine

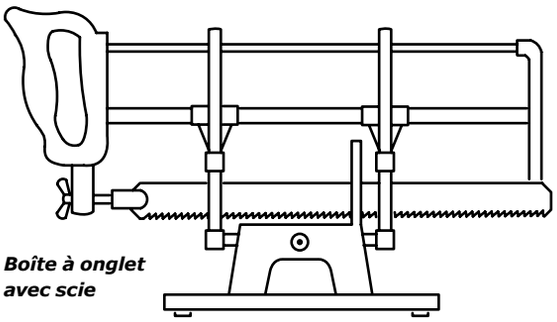

Boîte à onglet avec scie

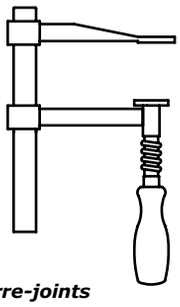

Serre-joints

Niveau à bulle

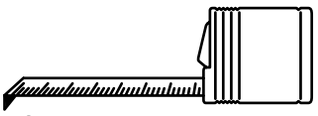

Mètre

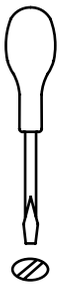

Tournevis plat

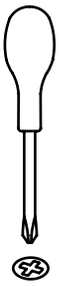

Tournevis cruciforme

Alêne

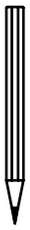

Crayon

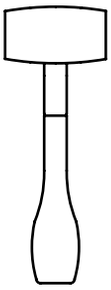

Maillet en caoutchouc

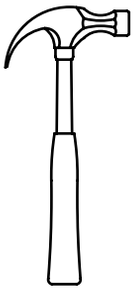

Marteau

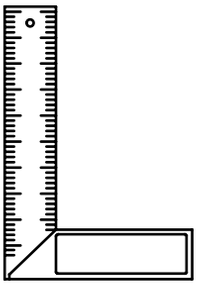

Équerre à lame d'acier

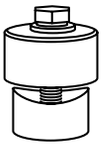

Scie cloche – pour le perçage du trou du mitigeur de l'évier (35 mm)

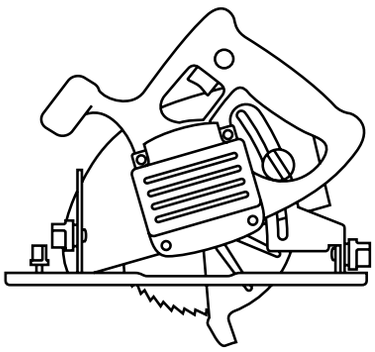

Scie circulaire

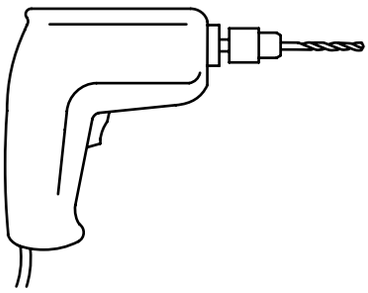

Perceuse/visseuse électrique

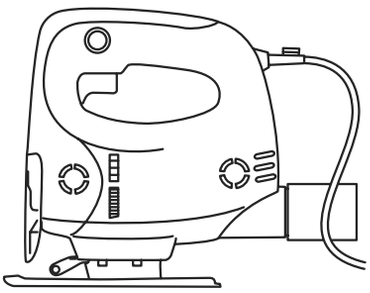

Scie sauteuse

Prépare ta pièce.

Une fois l'ancienne cuisine démontée, prépare ta pièce en t'assurant que le sol et les murs sont plats et que les murs peuvent supporter ta nouvelle cuisine. C'est aussi le moment de préparer et de peindre tes murs, de poser du carrelage ou de changer de sol.

Indiquer la position des éléments
Trace directement sur les murs la disposition de ta nouvelle cuisine. Vérifie que tout correspond bien aux mesures de ton plan et que les raccords d'électricité, d'eau, de gaz et de la ventilation sont là où tu les veux. Indique également l'emplacement des futurs rails de suspension.

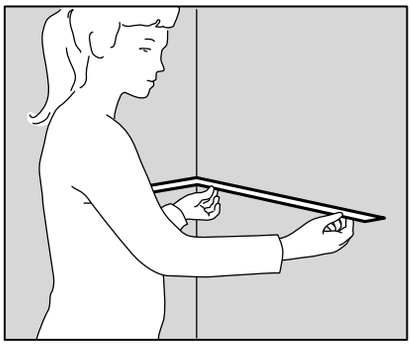

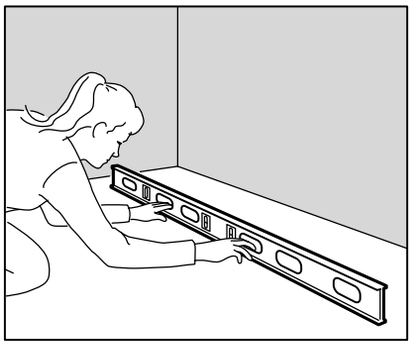

Prépare la pièce en t'assurant que les coins sont droits et les murs et le sol plats. Pour cela utilise l'équerre dans les coins et le niveau sur les murs et le sol. N'oublie pas de noter l'endroit le plus élevé du sol et où les coins ne forment pas un angle droit (90°).

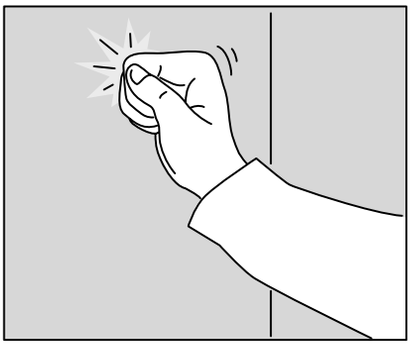

Vérifie que les murs sont suffisamment solides pour supporter un rail de suspension et des éléments. Selon la nature du mur, il peut être judicieux de monter le rail sur un poteau d'ossature murale ou une poutre porteuse. Pour cela, un détecteur électronique de poteau devrait te faciliter la tâche.

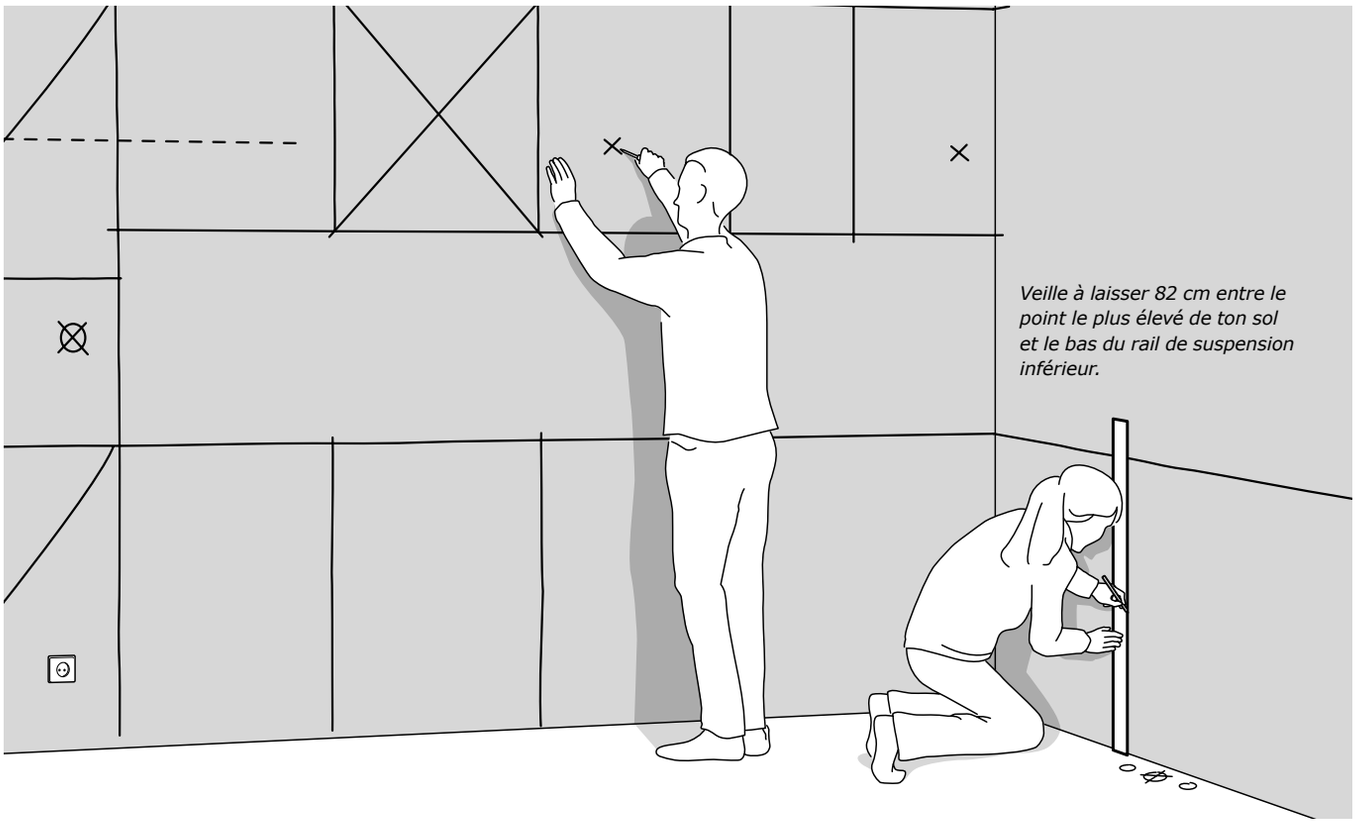

Vérifie que la plomberie se trouve bien là où tu la souhaites et correspond au plan.

Pose ton rail de suspension.

Avec le nouveau système de cuisine IKEA, les éléments s'accrochent directement sur un rail de suspension, ce qui facilite l'installation et l'ajustement. Avant de le fixer avec des vis adaptées à tes murs, il est important de positionner le rail de suspension droit et de niveau.

Indiquer la bonne hauteur pour le rail de suspension

Le rail de suspension inférieur doit se trouver 82 cm au-dessus du point le plus élevé du sol (mesure prise jusqu'à la partie inférieure du rail). Pour le rail de suspension supérieur, il faut prévoir une distance de 60 cm entre le bas des éléments muraux et le haut du plan de travail.

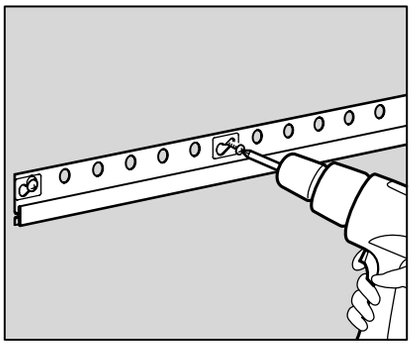

Fixe les rails en commençant par celui du bas. Assure-toi d'avoir trouvé des emplacements adéquats dans le mur pour y fixer les rails et que ces derniers soient de niveau avant de percer les trous.

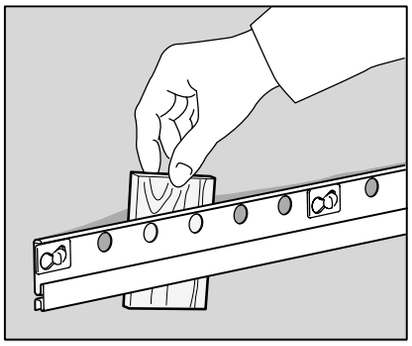

Si ton mur n'est pas droit, place une cale entre le rail et le mur pour que le rail soit droit.

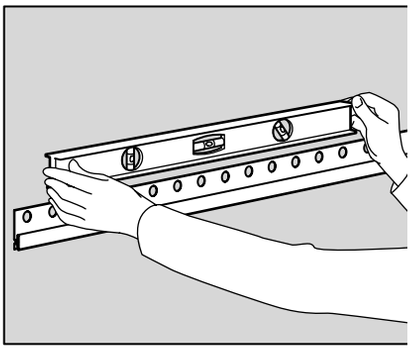

Utilise un niveau à bulle pour vérifier que chaque rail est de niveau.

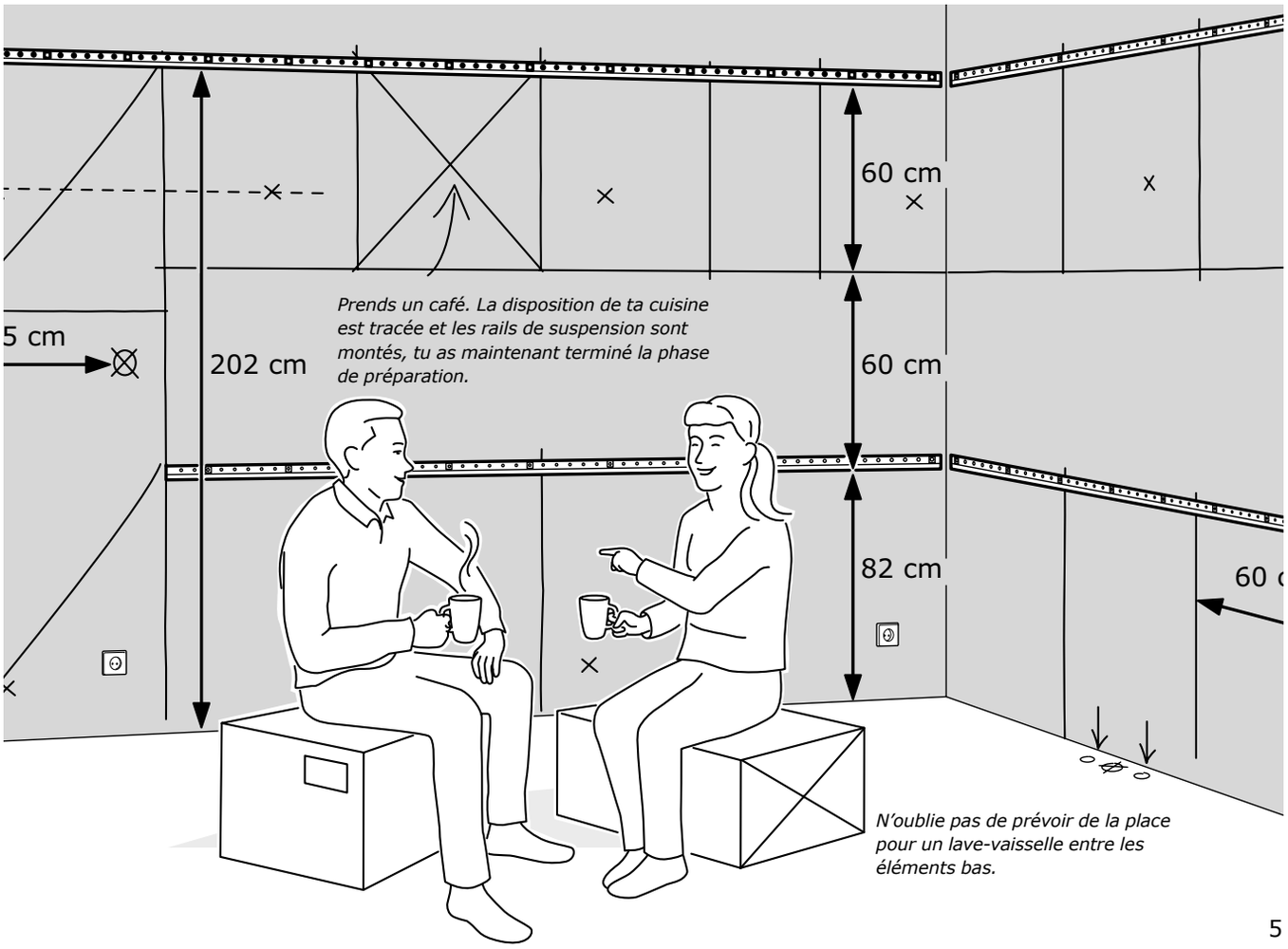

Prends un café. La disposition de ta cuisine est tracée et les rails de suspension sont montés, tu as maintenant terminé la phase de préparation.

N'oublie pas de prévoir de la place pour un lave-vaisselle entre les éléments bas.

Installe tes éléments.

Dans la plupart des cuisines, il est préférable de monter d'abord les éléments muraux. Non gêné par ceux du bas, tu auras ainsi une plus grande liberté de mouvement. Seule exception: les cuisines en I (tout en long) avec une colonne à l'une des extrémités. Dans ce cas, il faut commencer par installer la colonne.

Mais avant cela, note tous les passages de plomberie et autres conduites. Certains éléments possèdent des ouvertures à cet effet, mais tu peux toi aussi, au besoin, en créer avec la scie sauteuse. Prévois-le avant d'installer l'élément. Attention! L'emplacement de ces ouvertures est susceptible d'affecter l'organisation des tiroirs dans un élément.

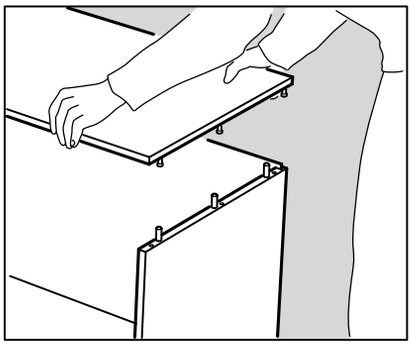

Assemble les caissons de tous les éléments muraux conformément aux instructions de montage. Pour le moment, ne t'occupe pas des tiroirs, portes et accessoires intérieurs.

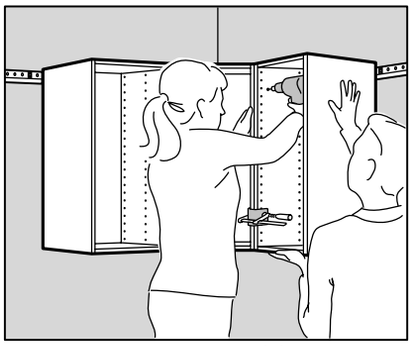

Commence par suspendre l'élément d'angle et fixe-le en serrant les vis. Suspends les autres éléments muraux et fixe-les entre eux au moyen des vis fournies. Attends que les éléments bas soient eux aussi installés avant de serrer les vis pour pouvoir, le cas échéant, rectifier l'alignement.

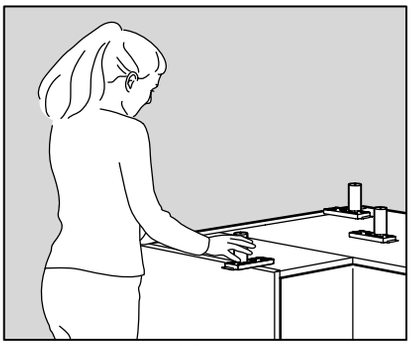

Assemble tous les éléments bas conformément aux instructions de montage. Assure-toi de monter les pieds en suivant l'ordre de fixation des éléments.

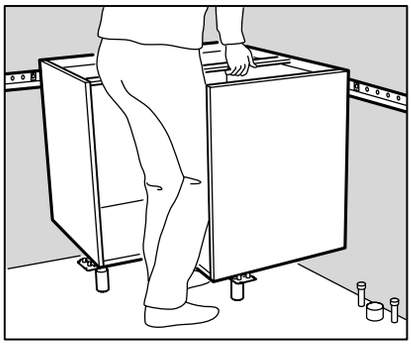

Suspends les éléments bas en commençant dans un angle. Suspends ensuite les autres éléments suivant la même méthode. Si ta cuisine possède un tourniquet d'angle, c'est le moment de le poser!

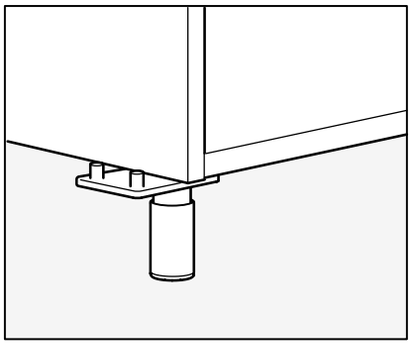

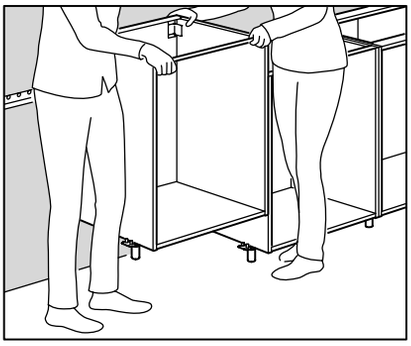

Les pieds reliant deux éléments ensemble peuvent être utilisés pour supporter les deux éléments durant l'installation. Pense à utiliser la rondelle d'écartement fournie avec les pieds.

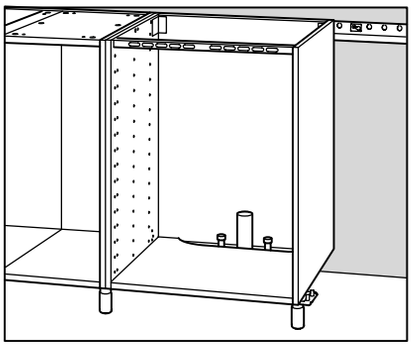

Vérifie que tu as installé le bon élément face aux tuyaux de plomberie.

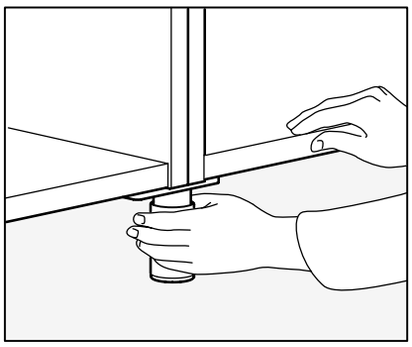

Assure-toi que chaque élément est aligné sur le précédent en ajustant les pieds.

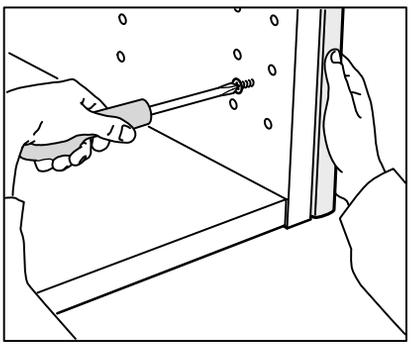

Si tu utilises une colonne, fixe d'abord la finition latérale.

Fileurs
(pièces de emplissage)

Les fileurs sont insérés entre les éléments et les murs pour remplir un espace vide et ainsi donner une apparence nette. Ils laissent aussi un espace suffisant pour permettre l'ouverture complète des portes et tiroirs. Ils s'avèrent particulièrement utiles quand les murs ne sont pas parfaitement droits.

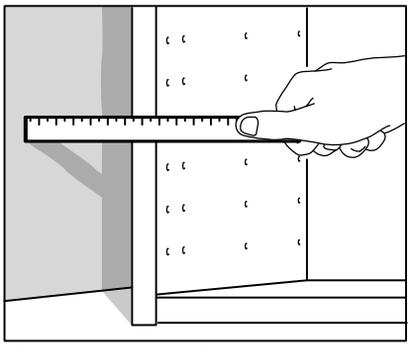

Vérifie avec le niveau à bulle si le mur est droit. S'il l'est, mesure l'écart entre le mur et l'élément et reporte-le en haut et en bas du fileur.

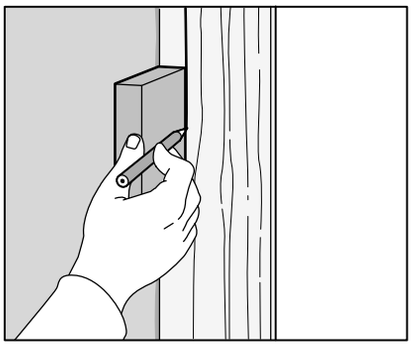

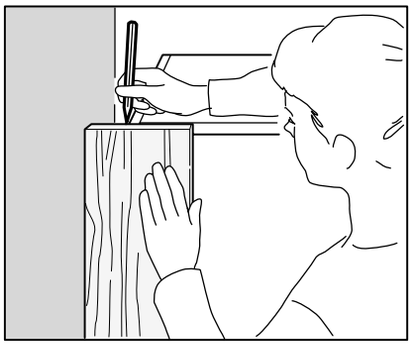

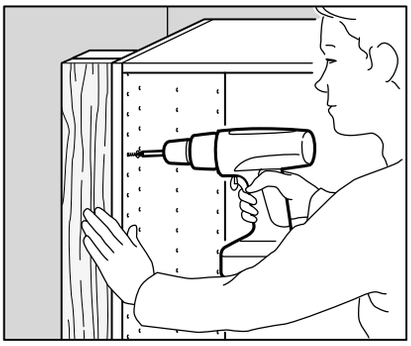

S'il ne l'est pas, le fileur devra être découpé selon la forme du mur. Pour cela, il te faut un un fileur, le mètre, une petite pièce de bois de 2,5 à 3,5 cm d'épaisseur et un crayon.

Coupe le fileur de façon à ce qu'il ait la même hauteur que l'élément. Places-en un bord contre le mur. Tiens la petite pièce de bois à plat contre le mur, avec le crayon contre elle. Fais-la glisser le long du mur, contre le fileur et sur toute sa longueur. Tu viens ainsi de tracer la forme du mur sur le fileur. Découpe-le en suivant ton tracé.

Positionne le bord découpé du fileur contre le mur (il doit parfaitement l'épouser). Indique le bord de l'élément en haut et en bas du fileur. Trace une ligne droite à partir de ces points et découpe.

Pour être sûr que le fileur reste en place, fixe au préalable une plaque d'appui sur le mur. Perce des trous dans l'élément pour le passage des vis qui le relieront au fileur. Installe le fileur. Passe les vis dans les trous que tu as percés. Une fois tous les fileurs installés, réalise un joint d'étanchéité en silicone autour de chacun.

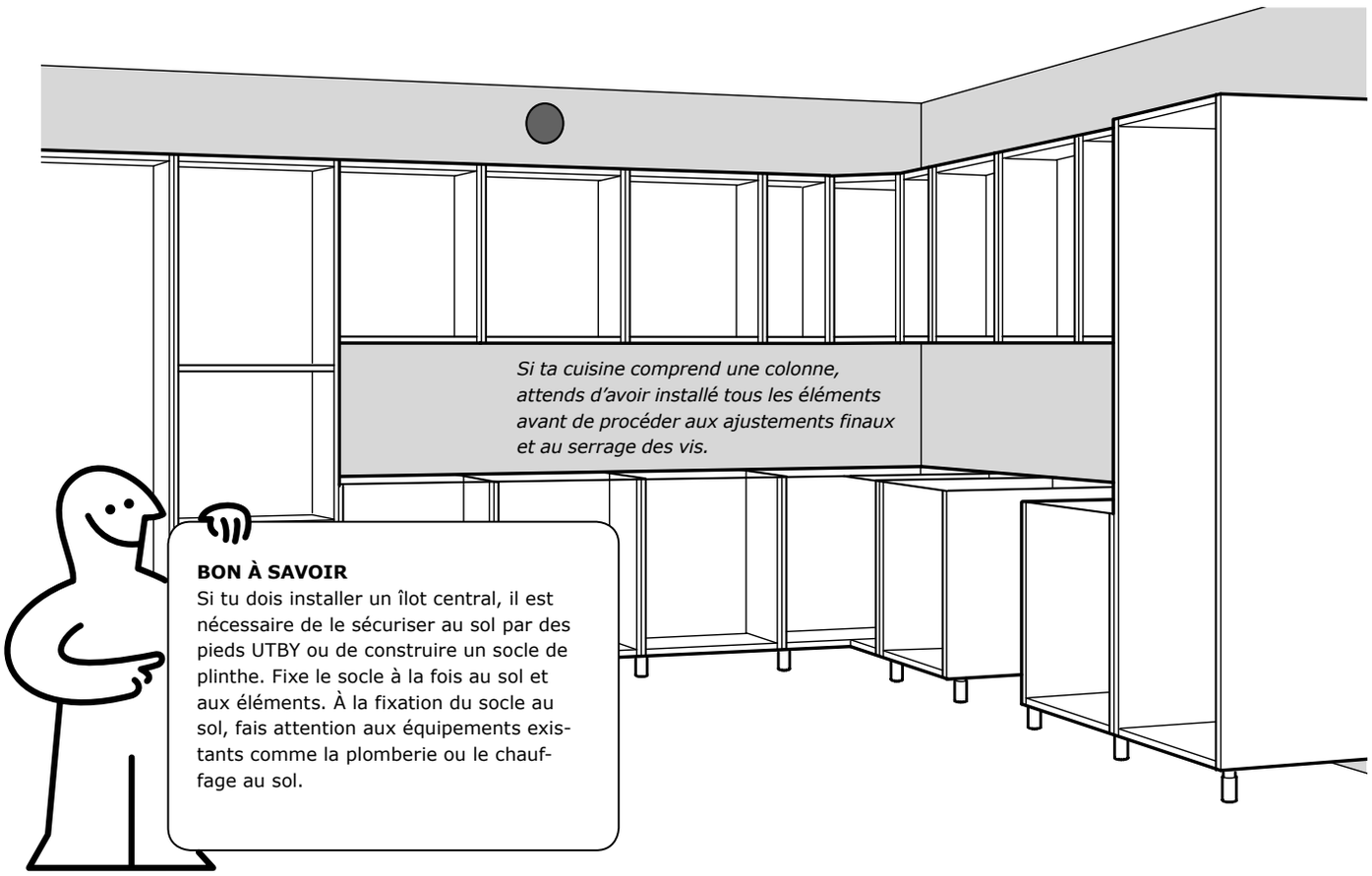

Si ta cuisine comprend une colonne, attends d'avoir installé tous les éléments avant de procéder aux ajustements finaux et au serrage des vis.

BON À SAVOIR
Si tu dois installer un îlot central, il est nécessaire de le sécuriser au sol par des pieds UTBY ou de construire un socle de plinthe. Fixe le socle à la fois au sol et aux éléments. À la fixation du socle au sol, fais attention aux équipements existants comme la plomberie ou le chauffage au sol.

Installe le plan de travail, l'évier, l'éclairage et l'électroménager.

Une fois les placards en place, il est temps d'installer le plan de travail, l'évier, l'éclairage et l'électroménager. Vérifie que ton plan de travail a la bonne taille avant de le monter. C'est aussi le moment de le personnaliser pour y insérer éventuellement l'évier ou les plaques de cuisson (voir pour cela les instructions de montage).

Une fois le plan de travail en place, il ne te reste plus qu'à raccorder l'eau, le gaz et brancher l'éclairage ainsi que l'électroménager. Tout raccordement d'eau, de gaz et d'électricité doit être effectué par un professionnel qualifié, dans le respect des règles de sécurité locales en vigueur.

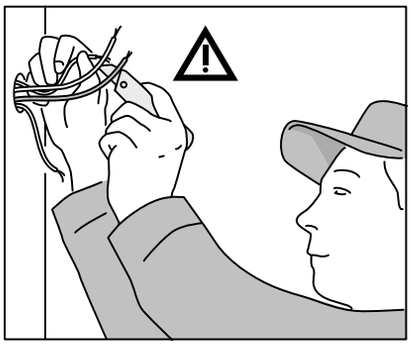

Tous les branchements électriques doivent être réalisés par un électricien qualifié.

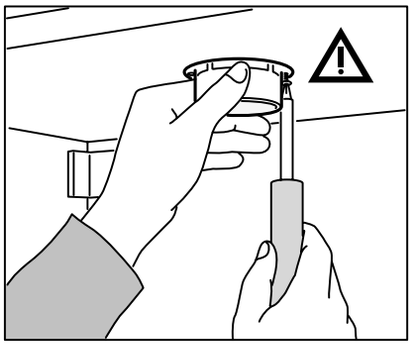

Installe l'éclairage et l'électroménager.

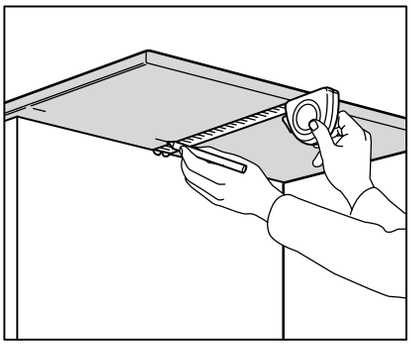

Vérifie les mesures de ton plan de travail. S'il est prédécoupé, c'est le moment de le recouper à la bonne longueur.

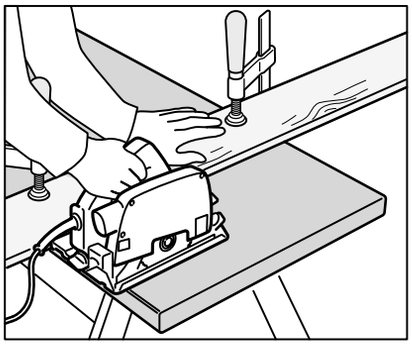

Utilise pour cela une scie circulaire et des serre-joints pour maintenir en place une règle droite qui te servira de guide lors de la découpe. Pour t'aider, tu peux utiliser une paire de chevalets de sciage.

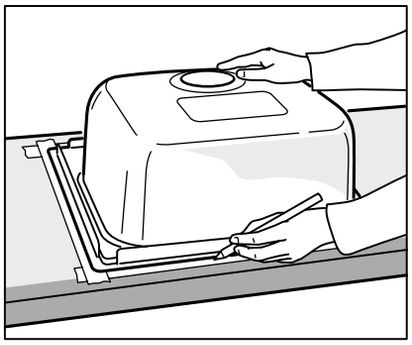

Positionne le plan de travail et marque l'emplacement de l'évier. Trace les contours de l'élément bas sur la face inférieure du plan de travail. Cela t'aidera à bien aligner l'évier. Retourne le plan de travail et trace les contours de l'évier sur de l'adhésif de masquage.

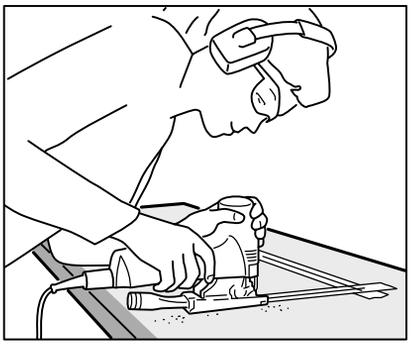

Utilise une scie sauteuse pour découper l'emplacement réservé à l'évier. Avant de couper, il est judicieux de percer un trou aux coins internes du tracé pour une découpe plus nette.

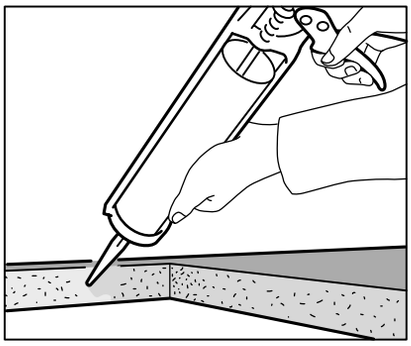

Pour éviter que de l'humidité ne pénètre dans le plan de travail, applique un silicone polyuréthane sur les découpes.

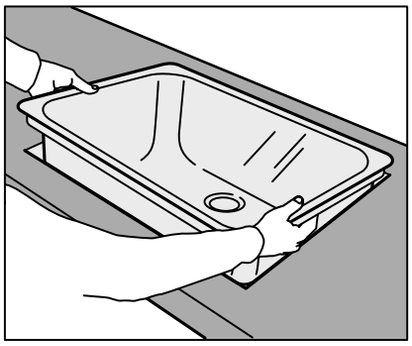

Installe l'évier dans le plan de travail conformément aux instructions de montage.

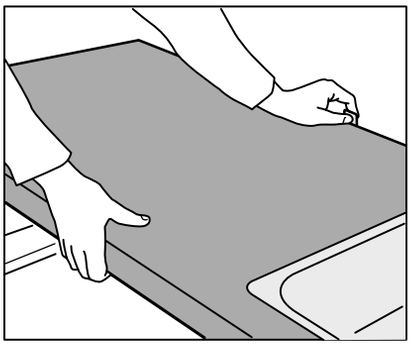

Fixe-le en suivant les instructions de montage.

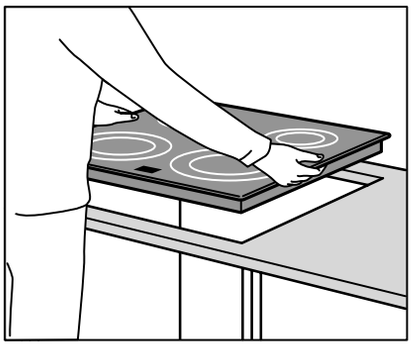

Effectue le même travail pour les plaques de cuisson. Consulte pour cela les instructions de montage correspondantes.

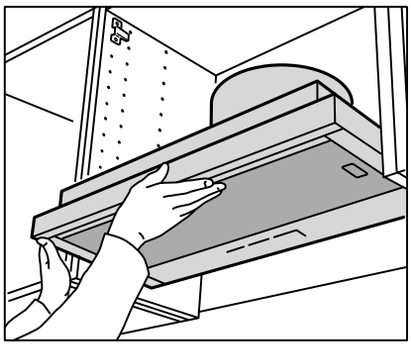

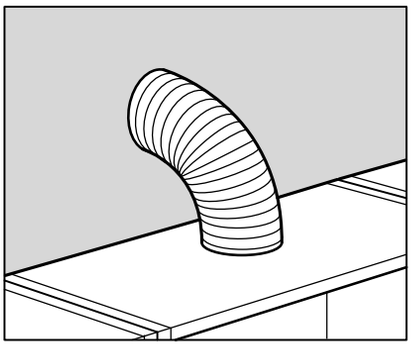

Installe la hotte aspirante. Les hottes IKEA peuvent être installées de deux façons: soit avec une évacuation extérieure (extraction), soit en mode recyclage avec un filtre à charbon. Chacune de ces installations est décrite dans les instructions de montage accompagnant le produit.

Découpe le trou d'évacuation dans le panneau du fond ou dans le panneau supérieur du placard mural. Consulte les instructions de montage. Pour des raisons de sécurité et de fonctionnalité, suis scrupuleusement les mesures indiquées dans les consignes d'installation fournies avec la hotte.

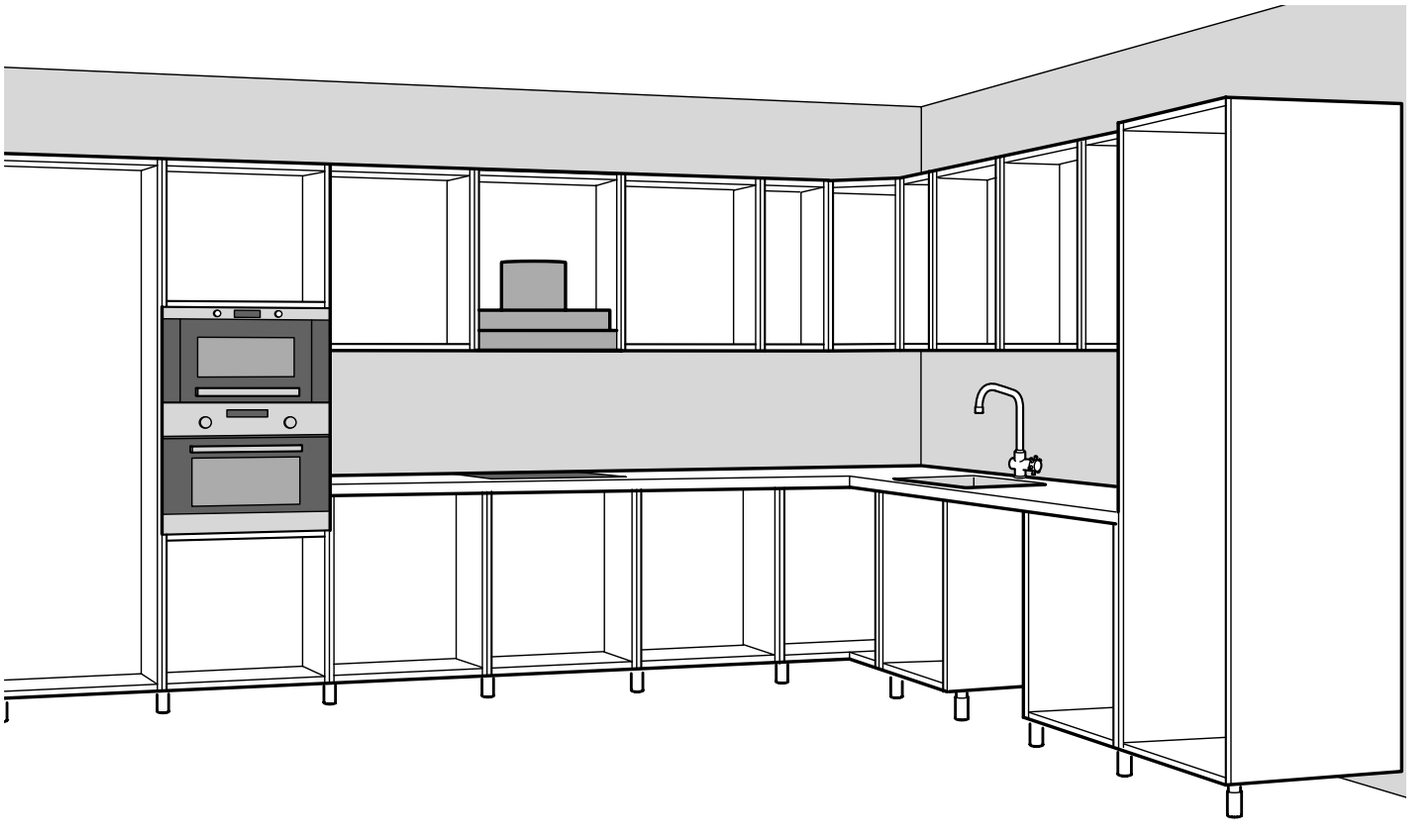

BON À SAVOIR:
Il est important d'installer une barrière contre l'humidité sous le plan de travail, à l'emplacement du lave-vaisselle, en raison de l'humidité et de la vapeur de l'endroit. Tous les lave-vaisselle IKEA sont fournis avec une bande de protection. Pour le reste de l'électroménager, utilise les pare-vapeurs FIXA pour plus de protection.

Installe les rayonnages, tiroirs, portes, boutons et poignées de porte.

Maintenant que les caissons, le plan de travail et l'électroménager sont installés, tu peux monter les glissières des tiroirs. Attention! Les glissières pour tiroirs intérieurs et tiroirs standard ne se posent pas de la même manière (consulte pour cela les instructions de montage).

Une fois les glissières en place, installe les tiroirs avant de t'atteler aux portes et rayonnages. Termine en ajoutant les boutons et poignées de porte ainsi que les autres aménagements intérieurs (comme les corbeilles en fil).

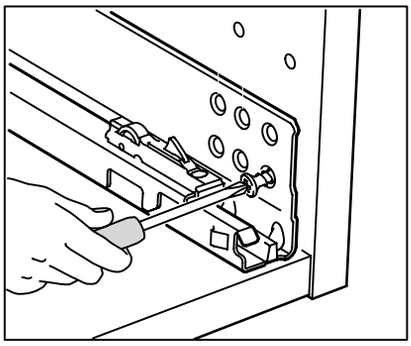

Fixe les glissières des tiroirs en commençant par les tiroirs externes. Les glissières des tiroirs extérieurs se fixent à la rangée externe de trous de ton placard.

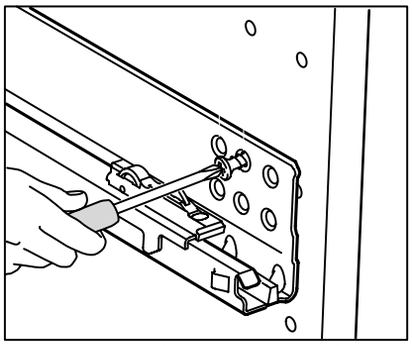

Une fois les glissières des tiroirs extérieurs en place, installe celles des tiroirs intérieurs. Elles se fixent à la rangée interne de trous de ton placard.

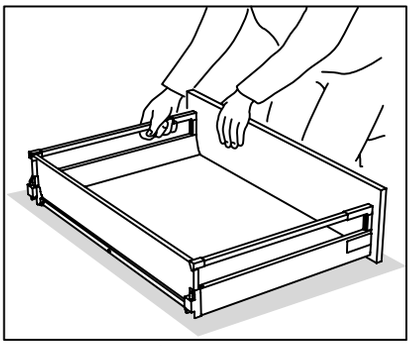

Monte les tiroirs à l'aide des instructions fournies.

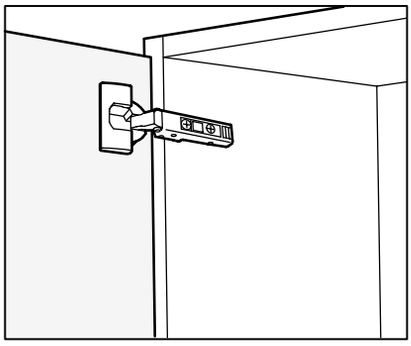

Pose les charnières des portes.

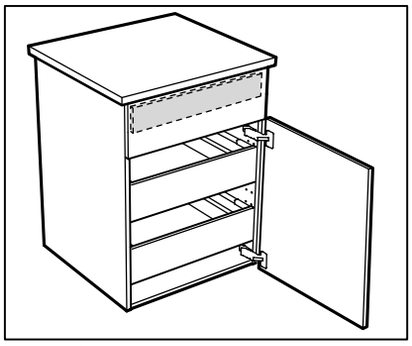

Installe les tiroirs et les portes des éléments.

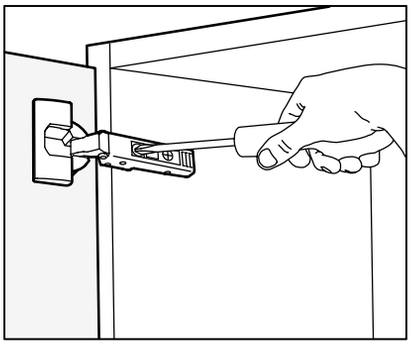

Aligne les portes en hauteur et en largeur en ajustant les vis des charnières.

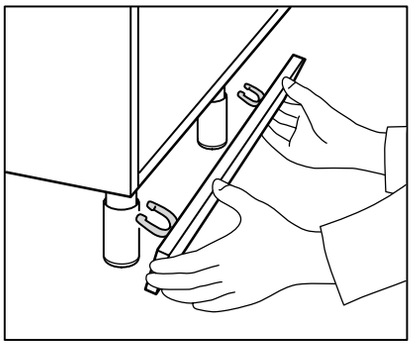

Si tu as prévu une plinthe, c'est le moment de la fixer. Pour cela, suis les instructions de montage.

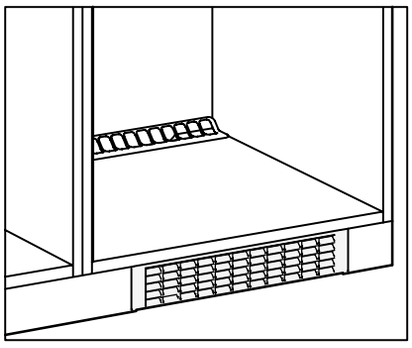

Si tu mets une grille de ventilation, place-la entre deux éléments de plinthe.

Et voilà – c’est fini! Félicitations pour ta nouvelle cuisine!

L’entretien des éléments
Nettoie les portes, l’intérieur des placards et surfaces en bois à l’aide d’un chiffon doux et humide. Si tu utilises des détergents, veille à ce qu’ils soient appropriés pour ces matériaux. N’utilise pas de produits à base d’ammoniac, d’alcool, de javel ou contenant des substances abrasives. Rince à l’eau claire puis sèche à l’aide d’un chiffon propre et sec. Veille à nettoyer rapidement les éclaboussures et débordements.

Garde ton évier étincelant
Après chaque utilisation, essuie l’évier à l’aide d’un chiffon ou d’une éponge humide avec, si nécessaire, un détergent non-abrasif. Rince la cuvette à l’eau puis essuie l’évier à l’aide d’un chiffon sec. Évite la poudre à récurer, la paille de fer ou les objets durs susceptibles de rayer la surface en inox. La surface mouillée peut se tacher si des substances contenant du fer, comme par exemple une paille de fer, des clous ou du gravier restent trop longtemps à son contact. La tache est due au matériau étranger.

Un plan de travail résistant
Garde ton plan de travail impeccable en nettoyant rapidement les éclaboussures et débordements à l’eau et au moyen d’un détergent doux. Veille à le garder le plus sec possible après utilisation. Pour les plans de travail en bois et en bois massif, utilise l’huile pour bois BEHANDLA. L’huile protège le bois des marques, taches et fissures et empêche l’eau de pénétrer.

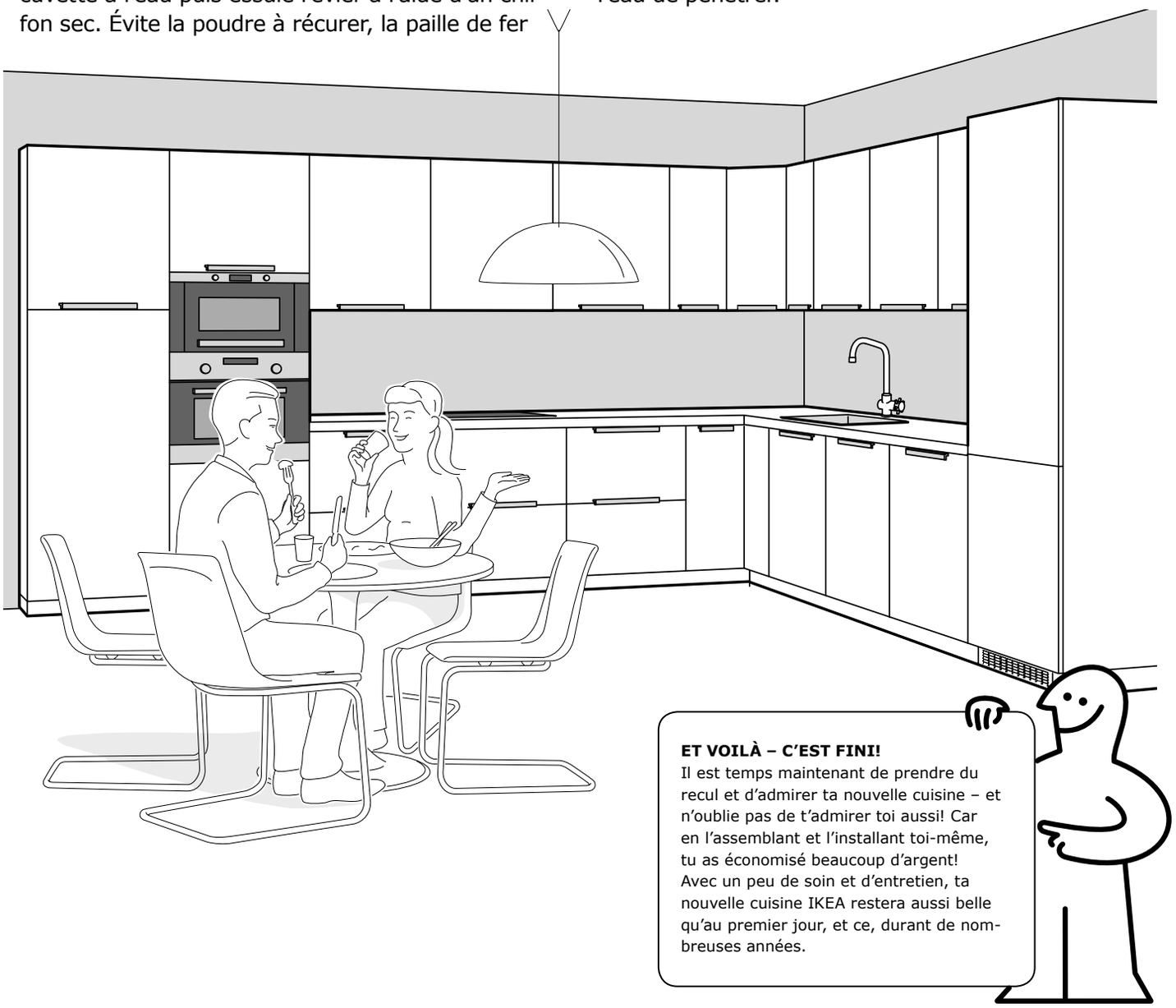

ET VOILÀ – C’EST FINI!
Il est temps maintenant de prendre du recul et d’admirer ta nouvelle cuisine – et n’oublie pas de t’admirer toi aussi! Car en l’assemblant et l’installant toi-même, tu as économisé beaucoup d’argent! Avec un peu de soin et d’entretien, ta nouvelle cuisine IKEA restera aussi belle qu’au premier jour, et ce, durant de nombreuses années.

TU PEUX TOUT FAIRE TOI-MÊME. OU PAS.

© Inter IKEA Systems B.V. 2014

PRISE DES MÉTRÉS/PLANIFICATION/COMMANDE/INSTALLATION

Tu peux avoir confiance en tes capacités d'installateur, d'autant qu'IKEA te facilite le travail de conception et de montage de la cuisine de tes rêves. Une bonne planification et voilà déjà la moitié du travail terminée. Et plus tu assumes de tâches, plus tu économises. Tu ne veux pas te priver d'une aide? Pas de problème, adresse-toi à nous! Nous t'aiderons volontiers à te construire une cuisine reflétant ton goût et tes envies.

PRISE DES MÉTRÉS
Prendre les mesures d'une cuisine n'est pas sorcier. Il suffit de faire preuve d'attention et de précision. Car c'est sur les mesures que se fonde le reste de la planification. Tu trouveras un guide de mesure dans la notice de planification IKEA. Récupères-en un exemplaire dans ton magasin IKEA.
Tu peux aussi visionner le film «Bien mesurer» sur www.IKEA.ch/cuisines

PLANIFICATION
Planifier, c'est donner corps à tes idées et rêves de cuisine. Il y a beaucoup à penser, comme par exemple l'endroit où tu veux mettre ton réfrigérateur ou encore le nombre de tiroirs dont tu as besoin. Pour t'aider à concevoir la cuisine parfaite, nous te mettons à disposition notre outil de planification. Tu aimerais néanmoins un avis professionnel? Dans ce cas, passe nous voir dans ton magasin IKEA. Nous te conseillerons.

COMMANDE
Tes plans te plaisent? Alors apporte-les dans ton magasin IKEA. Nos experts en cuisines les vérifieront avec toi dans le détail et te conseilleront en cas de doute. Ensuite, il suffit de passer commande. Si tu le souhaites, nous pouvons aussi t'aider pour la livraison ou d'autres services.

INSTALLATION
Monter ta cuisine est loin d'être sorcier, car nos cuisines sont conçues pour que tu puisses les installer toi-même en suivant, étape par étape, la notice de montage. Les éléments normalisés préfabriqués s'assemblent aisément tel un jeu de construction. Mais si, à un moment donné, tu réalises que tu as besoin d'un coup de pouce, nous t'aiderons volontiers à trouver le renfort adéquat.

Recherche de l'aide sur www.IKEA.ch
Tu y trouveras l'ensemble de nos brochures, notre outil de planification de cuisine et des films mode d'emploi.