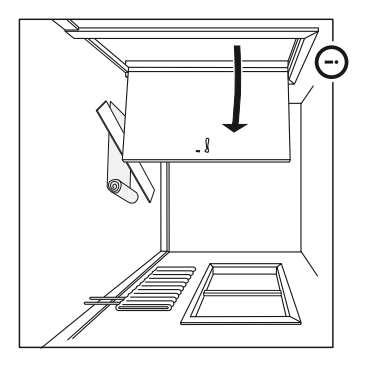
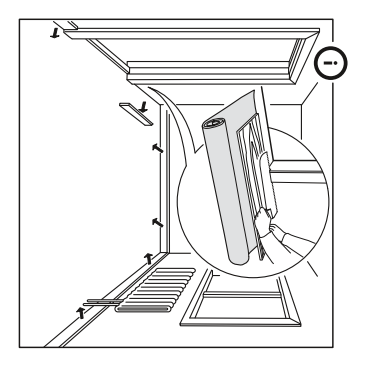
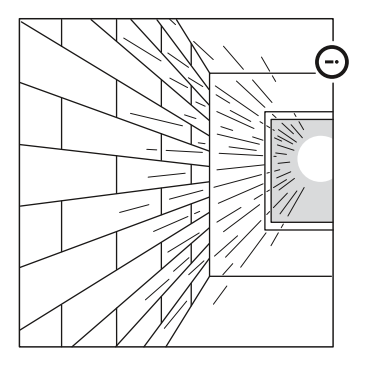
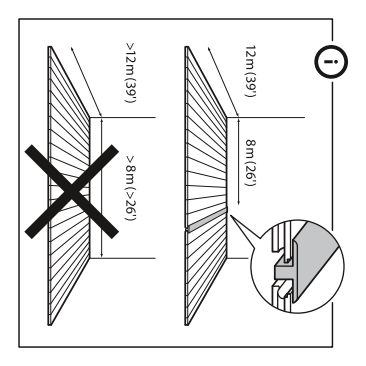

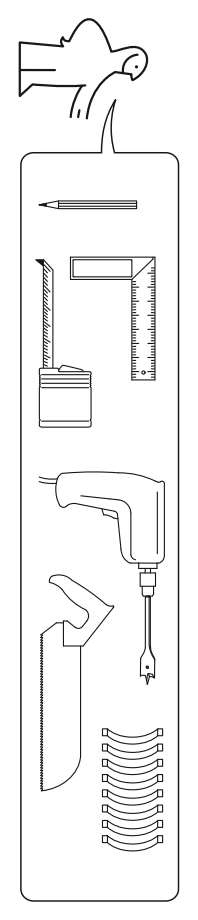
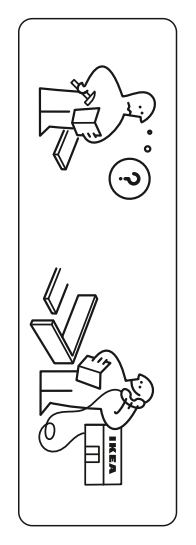
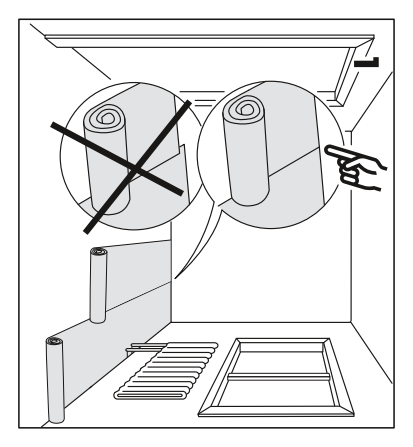

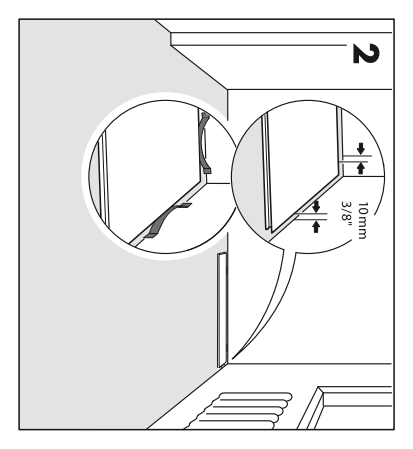

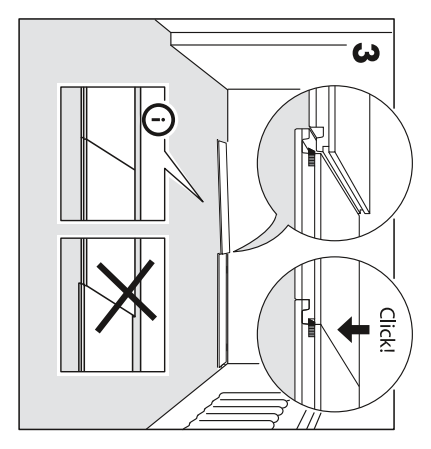

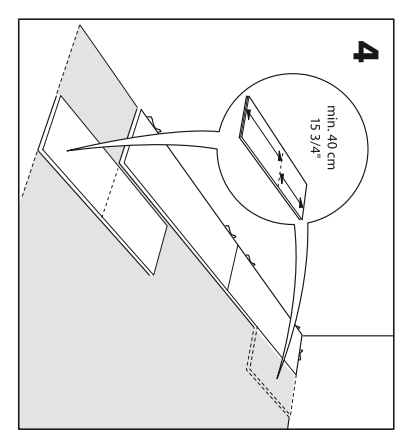

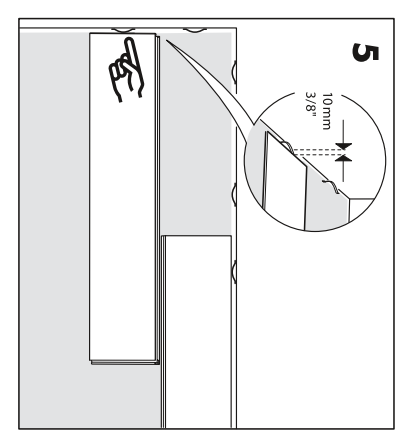

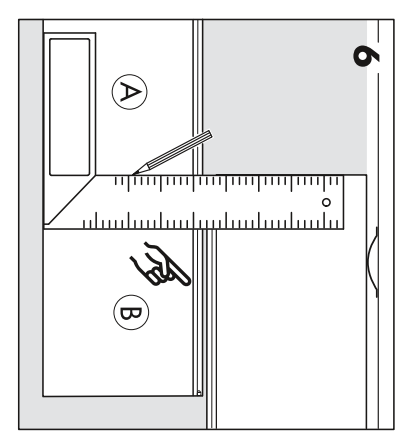

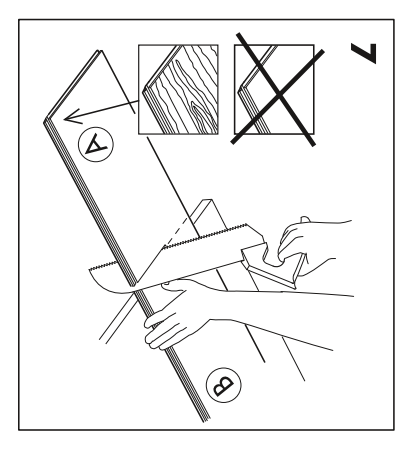

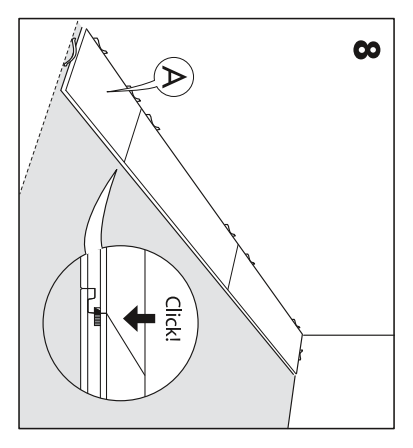

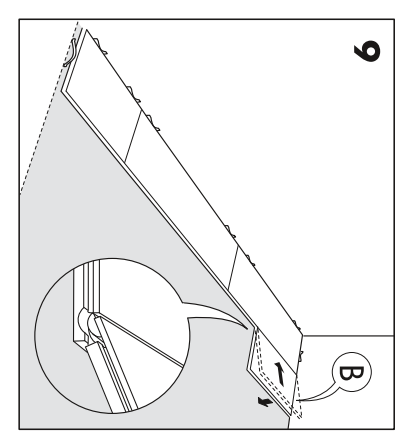

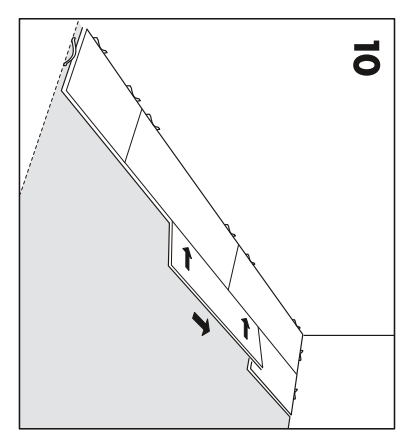

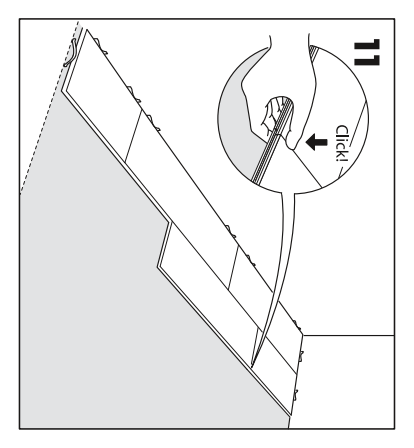

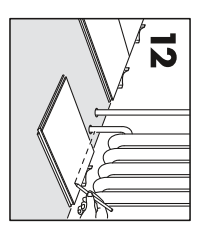

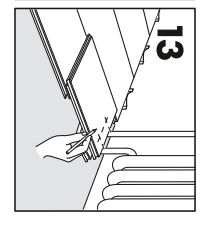

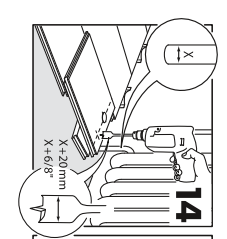

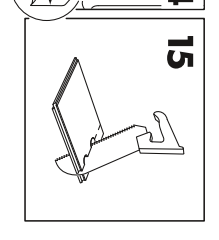

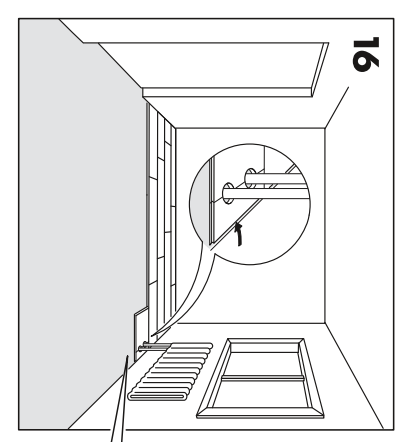

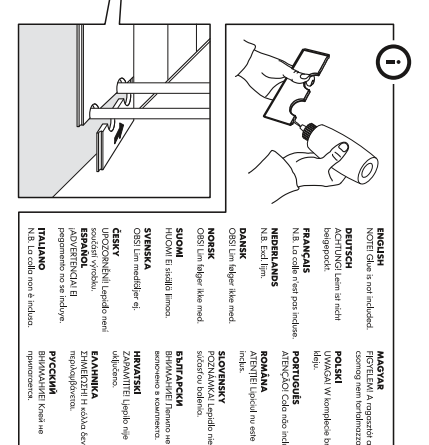
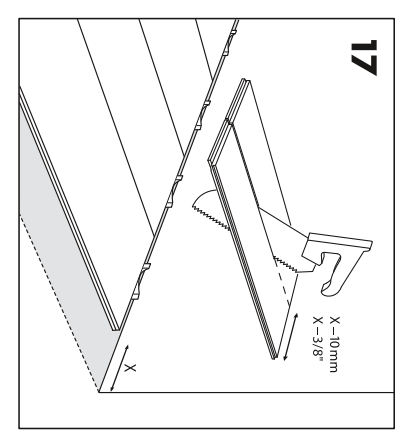

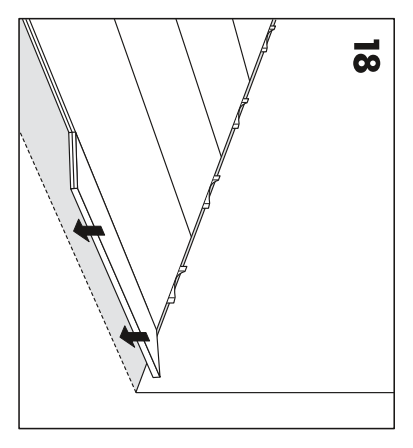

IKEA®

Design and Quality
IKEA of Sweden

ENGLISH
Before you start to lay the flooring, please read through the instructions from start to finish. Then proceed carefully, step by step.

This laminated flooring can be laid on plastic floor covering, linoleum, wooden floors, needlefelt, ceramic tiles and concrete. This flooring is suitable for rooms with normal levels of humidity (not under 40%). If the room has underfloor heating, the floor temperature must not exceed 27°C (80°F).
Make sure that your existing floor is dry, clean and level. There must not be any irregularities in the surface of more than 2-3 mm per metre. Thick wall-to-wall carpeting must always be removed. Before laying this flooring on top of concrete, you must install a moisture barrier of non-perishable plastic foil (at least 0.2 mm thick) between the subfloor and the underlay. Make sure that the lengths of plastic foil overlap one another by at least 20 cm along the sides. Do not lay plastic foil on top of particleboard or other organic materials.
To allow your new flooring to move, leave an 8 mm expansion gap between the outside edge of the flooring and walls, as well as other fixed constructions such as thresholds and stairs. Laminated flooring must not be glued or nailed down.
Remove floor mouldings and make any necessary adjustments to door frames.
Make sure that there is enough clearance above the new flooring and underlay to open doors.
Lay the floorboards so that they run lengthways in the same direction as the light from the main light source in the room, for example the largest window or strongest lamp.
When covering surfaces that are larger than 12 metres long and/or 8 metres wide, you must divide the flooring into several sections with expansion gaps between.

DEUTSCH
Die ganze Anleitung vor Beginn lesen und sorgfältig befolgen.

Laminatböden können verlegt werden auf: PVC, Linoleum, Holz, Nadelfilz, Keramikfliesen oder Beton. Der Boden ist geeignet für normale Luftfeuchtigkeit (nicht unter 40%). Bei Fußbodenheizung darf die Bodentemperatur max. 27°C betragen.
Der alte Fußboden muss trocken, sauber und eben sein - evtl. Unebenheiten dürfen nicht mehr als 2-3 mm pro Meter betragen. Dicke Teppichböden müssen entfernt werden. Auf Betonboden muss eine Feuchtigkeitssperre aus altersbeständiger Kunststofffolie von mind. 0,2 mm Stärke zwischen Beton und Unterboden bzw. Unterlegematerial ausgelegt werden, die rundum 20 cm überlappen muss. Kunststofffolie darf nicht auf Spanplatten oder anderem organischem Material ausgelegt werden.
Damit der Bodenbelag Spielraum hat, muss eine Dehnungsfuge von 8 mm zwischen dem Bodenbelag und den Wänden sowie anderen festen Installationen wie Türschwellen, Stufen usw. eingepasst werden. Laminatböden dürfen daher nicht verleimt oder verankert werden.
Fußbodenleisten entfernen und Türfutter anpassen. Darauf achten, dass die Türen sich noch öffnen lassen, wenn der Boden inkl. dem Unterlegematerial verlegt ist.
Die Bodendielen in Längsrichtung zur stärksten Lichtquelle (z.B. Fenster oder Deckenleuchte) verlegen.
Für Flächen von mehr als 12 m Länge und/oder 8 m Breite muss der Boden in mehrere Bereiche aufgeteilt werden mit jeweils einer Dehnungsfuge dazwischen.

FRANÇAIS
Avant la pose du sol, lisez attentivement les instructions dans leur intégralité. Procédez ensuite à la pose du sol en suivant l'une après l'autre les étapes indiquées.

Vous pouvez poser votre sol en bois directement sur un revêtement de sol en plastique, du lino, des sols en bois, de la moquette à poils courts, des dalles et du béton. Le sol en bois convient à des pièces avec des niveaux d'humidité normaux (pas moins de 40%). Si la pièce est équipée de chauffage par le sol, la température du sol ne doit pas dépasser les 27°C (80°F).
Assurez-vous que la surface sur laquelle vous allez poser votre nouveau sol est propre, sèche et plane. Toute irrégularité de surface doit être inférieure à 2-3 mm par mètre. La moquette épaisse doit toujours être retirée. Avant de poser le sol en bois sur une surface en béton, il faut poser une barrière anti-humidité en feuille de plastique non dégradable (épaisseur min. 0,2 mm) entre la surface elle-même et la sous-couche.
Assurez-vous que la feuille de plastique dépasse de 20 cm tout autour. La feuille de plastique ne doit pas être posée sur du panneau de particules ou d'autres matériaux organiques.
Pour assurer un certain jeu, veillez à laisser un espace de 8 mm le long des murs et le long de tous les autres éléments fixes comme les seuils ou les escaliers. Les sols laminés ne doivent être ni collés ni cloués.
Retirez les moulures et procédez à tout aménagement nécessaire des chambranles de porte. Assurez-vous qu'il y aura suffisamment d'espace au-dessus du nouveau sol et de sa sous-couche pour pouvoir ouvrir les portes.
Posez les lames parallèlement dans le sens de la principale source de lumière de la pièce, par exemple la plus grande fenêtre ou la lampe qui éclaire le plus.
Pour couvrir une surface supérieure à 12 m de long et/ou 8 m de large, vous devez diviser le sol en plusieurs sections séparées par des espaces pour parer à la dilatation du bois.

NEDERLANDS
Lees de hele aanwijzing door voordat je begint en volg deze daarna zorgvuldig.

Laminaatvloeren kunnen worden gelegd op: zeil, linoleum, hout, naaldvilt, keramiek en beton. De vloer is geschikt voor ruimtes met een normale luchtvochtigheid (niet beneden 40%). Heb je vloerverwarming, dan mag de temperatuur van de vloer max. 27°C bedragen.
De oude vloer moet droog, schoon en vlak zijn - evt. ongelijkmatigheden mogen max. 2-3 mm per meter bedragen. Hoogpolig tapijt moet worden verwijderd. Voor het leggen op beton, dient een vochtisolerende laag van leeftijdbestendig kunststof folie (min. 0,2 mm) worden aangebracht tussen de ondervloer en het materiaal van de onderlaag, en wel zo dat dit 20 cm overlapt. Het kunststof folie mag niet worden gelegd op spaanplaat of andere organische materialen.
Omdat de vloer moet kunnen bewegen, moet er een expansieruimte van 8 mm tussen de vloer, de muren en andere vaste installaties zoals drempels en trappen zitten. De laminaatvloer mag daarom niet worden verlijmd of verankerd.
Verwijder plinten en pas deurlijsten aan. Zorg er ook voor dat de deuren open kunnen met de nieuwe vloer en het materiaal van de onderlaag eronder.
Leg de vloerstroken in de lengterichting naar de sterkste lichtbron, b.v. ramen of een lamp toe.
Voor oppervlakken van meer dan 12 m lang en/of 8 m breed moet de vloer worden onderverdeeld in meerdere stukken met extra expansieruimte ertussen.

DANSK
Før du går i gang med at lægge gulvet skal du læse vejledningen grundigt igennem. Gå derefter i gang, trin for trin.

Laminatgulvet kan lægges oven på eksisterende gulve af plast, linoleum, træ, nålefilt, klinker eller beton. Gulvbelægningen egner sig til brug i rum med normal luftfugtighed (ikke under 40%). Hvis rummet opvarmes med gulvvarme, må gulvtemperaturen ikke overstige 27°.
Sørg for, at det eksisterende gulv er rent, tørt og plant. Der må ikke være ujævnheder i overfladen på mere end 2-3 mm pr. meter. Tykke væg-til-væg tæpper skal altid fjernes. Før du lægger denne gulvbelægning oven på et betongulv, skal du lægge en fugtspærre af uforgængeligt plastfolie (mindst 0,2 mm tyk) mellem undergulv og underlag. Sørg for, at banerne af plastfolie overlapper hinanden med mindst 20 cm langs siderne. Læg ikke plastfolie oven på træfiberplader eller andet organisk materiale.
For at give dit nye gulv plads til at give sig skal der være en afstand på 8 mm mellem gulvbelægningens kant og væggene samt andre faste konstruktioner, f.eks. dørtærskler og trapper. Laminatgulv må ikke limes eller sømmes fast.
Fjern gulvlister og tilpas evt. dørkarme. Sørg for, at der er tilstrækkelig plads mellem det nye gulv og underlaget til, at dørene kan åbnes.
Læg gulvbrædderne, så de ligger på langs i samme retning som lyset fra den primære lyskilde i rummet, f.eks. det største vindue eller den stærkeste lampe.
Når du lægger gulv på et område, der er mere end 12 meter langt og/eller 8 meter bredt, skal du opdele gulvbelægningen i flere sektioner med afstand imellem.

NORSK
Før du begynner å legge gulvet, vennligst les gjennom instruksjonene fra begynnelse til slutt. Så fortsetter du nøyaktig, trinn for trinn.

Laminatgulvet kan legges på plastbaserte gulv, linoleum, tregulv, nålefilt, keramiske fliser og betong. Gulvet er egnet for rom med normalt fuktnivå (ikke under 40%). Gulv med elektrisk gulvvarme må ha termostat for å unngå at det blir for varmt (maks 27°C). Vi anbefaler at installasjonen utføres av fagfolk.
Sørg for at det eksisterende gulvet er rent, tørt og rett. Det må ikke være ujevnheter i gulvflaten på mer enn 2-3 mm per meter. Tykke vegg-til-vegg-tepper må fjernes. Dersom det eksisterende gulvet ditt er av betong, bør du alltid dekke det med plastfolie (minst 0,2 mm tykk), mellom betonggulv og underlag. Plastfolielengdene må overlappe med minst 20 cm langs sidene. Ikke legg plastfolie over sponplater eller andre naturmaterialer.
La det være plass til at det nye gulvet ditt kan bevege seg, la det være et 8 mm tomrom med plass til eventuell utvidelse mellom gulvets ytterside og veggen.
La det også være 8 mm avstand til andre faste konstruksjoner som dørterskler og trapper. Laminatgulv må ikke limes fast og heller ikke festes med stifter/spiker/skruer.
Fjern gulvlister og gjør nødvendige justeringer mot dørkarmer. Sørg for at det blir nok klaring over det nye gulvet og underlaget til at dørene kan åpnes.
Legg gulvbordene slik at de går i lengderetning og i samme retning som lyset fra rommets hovedlyskilde. For eksempel det største vinduet, eller lampen med sterkest lys.
Når du gulvlegger overflater som er større enn 12 meter lange og/eller 8 meter brede, må du dele opp gulvet i flere seksjoner med utvidelsesplass mellom.

SUOMI
Lue ohjeet huolellisesti läpi ennen asennuksen aloittamista. Etene asennuksessa huolellisesti vaihe vaiheelta.

Tämä laminaattilattia voidaan asentaa muovi-, linoleumi-, puu- ja neulahuopalattian, keraamisten laattojen ja betonin päälle. Tämä laminaattilattia soveltuu huoneisiin, jossa on normaali ilmankosteus (alle 40 %). Jos lattia asennetaan huoneeseen, jossa on lattialämmitys, lattian lämpö ei saa ylittää 27 °C:tta (80°F).
Varmista, että olemassa oleva lattia on kuiva, puhdas ja tasainen. Yhden metrin matkalla saa olla enintään 2-3 mm:n epätasaisuuksia. Paksu kokolattiamatto tulee poistaa ennen laminaattilattian asentamista. Jos lattia asennetaan betonin päälle, laminaatin+aluskatteen ja betonin väliin alle tulee asentaa haurastumaton kosteussuojamuovi, jonka paksuus on vähintään 0,2 mm. HUOM! Kosteussuojamuovin reunojen limitys tulee olla vähintään 20 cm. Kosteussuojamuovia ei tule käyttää lastulevyn tai muiden luonnonmateriaalien päälle asennettaessa.
Puu on elävä materiaali, joten seinän tai muun kiinteän esteen (portaat, oviaukot) ja reunimmaisen lattialaudan väliin tulee jättää 8 mm:n elämisvara. Laminaattilattiaa ei saa kiinnittää liimaamalla tai naulaamalla.
Poista jalkalistat ja lyhennä ovenkarmeja tarvittaessa. Varmista, että ovet mahtuvat aukeamaan aluskatteen ja uuden lattian asentamisen jälkeen.
Laminaatti asennetaan huonetilaan pääasiallisesti lankeavan päivänvalon (tai voimakkaimman valaisimen) suuntaisesti.
Jos huonetilan pituus on yli 12 metriä ja/tai leveys yli 8 metriä, lattia on jaettava useampaan osioon, joiden väliin jätetään elämisvarat.

SVENSKA
Läs igenom hela anvisningen innan du börjar, och följ den sedan noga.

Laminatgolvet passar att lägga på: plastmattor, linoleum, trä, nålfilt, keramik och betong. Golvet passar för rum med normal luftfuktighet (ej under 40%). Har du golvvärme får golvtemperaturen vara max 27C.
Ditt gamla golv måste vara torrt, rent och plant - ev ojämnheter får max vara 2-3 mm per meter. Tjocka heltäckningsmattor måste tas bort. För läggning på betonggolv måste en fuktspärr av åldersbeständig plastfolie (min 0,2 mm) läggas mellan undergolv och underläggsmaterial så att det överlappar 20 cm.
Plastfolien får inte läggas på spånskivor eller andra organiska material.
För att golvet ska kunna röra sig, måste det finnas ett expansionsutrymme på 8 mm mellan golvet, väggarna och andra fasta installationer, tex trösklar och trappor. Laminatgolvet får därför inte limmas eller förankras.
Avlägsna golvlister och anpassa dörrfoder. Se också till att dörrar går att öppna över det nya golvet med underläggsmaterial under.
Tänk på att lägga brädorna i längdriktning mot den starkaste ljuskällan, tex fönster eller lampa.
För ytor på mer än 12 m i längd och/eller 8 m i bredd måste golvet delas upp i flera stycken med extra expanssionsspalter emellan.

ČESKY
Než začnete podlahu pokládat, přečtětě si prosím pečlivě od začátku do konce instrukce. Pak postupujte krok za krokem.

Aby mohla podlaha dobře fungovat, nechte mezi jejím krajem a stěnou nebo jinými nepohyblivými konstrukcemi jako prahem a schody mezeru 8 mm.
Laminátové podlahy se nesmí připevňovat lepidlem ani hřebíky.
Odstraňte podlahové lišty a upravte případně dveřní rámy. Ujistěte se, že nad novou podlahou je dost místa na otvírání dveří.
Podlahu pokládejte tak, aby ležela na délku stejným směrem, jako světlo z hlavního světelného zdroje v pokoji, např. z největšího okna nebo nejsilnější lampy.
Pokud podlahu pokládáte na povrchy delší než 12 metrů a / nebo širší než 8 metrů, musíte pokládaný materiál rozdělit do několika sekcí oddělených mezerou.

ESPAÑOL
Antes de comenzar a instalar el suelo, lee las instrucciones atentamente de principio a fin. Luego procede con cuidado, paso a paso.

Estos suelos laminados pueden extenderse sobre una cubierta de suelo plástico, linóleo, suelos de madera, moqueta fina, losas cerámicas y cemento. Estos suelos son adecuados para habitaciones con niveles normales de humedad (no inferiores a 40%). Si la habitación tiene calefacción debajo del suelo, la temperatura del suelo no debe exceder de 27°C (80°F).
Cerciórate de que el suelo existente esté seco, limpio y nivelado. No debe haber ninguna irregularidad en la superficie superior a 2-3 mm por metro. Hay que retirar siempre la moqueta gruesa. Antes de instalar estos suelos encima de cemento, debes instalar una barrera antihumedad de lámina de plástico no perecedero (mín. 0,2 mm de grosor) entre el suelo y la superficie inferior.
Asegúrate que los lados de la lámina plástica se superponen al menos 20 cm a lo lardo de los laterales. No instales lámina plástica encima de tablero de partículas u otros materiales orgánicos.
Para permitir que tu nuevo suelo se "mueva", deja una distancia de 8 mm entre el borde exterior del suelo y las paredes, al igual que con otros elementos constructivos, tales como umbrales y escaleras. Los suelos laminados no se deben encolar ni clavar al subsuelo.
Retirar los rodapiés y hacer los ajustes necesarios para los marcos de las puertas. Asegúrate de que queda espacio suficiente entre el nuevo suelo y la puerta para su apertura.
Extiende las piezas del suelo de forma que queden en la misma dirección que la principal fuente de luz, por ejemplo la ventana más grande o la lámpara más potente.
Cuando recubras superficies de más de 12 metros de largo y/o 8 metros de ancho, debes dividir el suelo en varias secciones con distancias de expansión entre las mismas.

ITALIANO
Prima di iniziare a posare il pavimento, leggi le istruzioni dall'inizio alla fine, dopodiché seguile attentamente, passo per passo.

Puoi posare questo pavimento in laminato su rivestimenti in plastica per pavimenti, linoleum, pavimenti in legno, moquette a pelo corto, piastrelle di ceramica e superfici di calcestruzzo/cemento. Questo pavimento è adatto ad ambienti con livelli di umidità normali (non inferiori al 40%). Se la stanza è dotata di riscaldamento a pavimento, la temperatura del pavimento non deve superare i 27°C.
Assicurati che la superficie su cui va posato il pavimento sia asciutta, pulita e piana. Qualsiasi irregolarità della superficie non deve essere superiore a mm 2-3 al metro. La moquette spessa deve sempre essere eliminata. Prima di posare questo pavimento su superfici in calcestruzzo/ cemento, devi posare una barriera antiumidità in lamina di plastica non deteriorabile (di almeno mm 0,2 di spessore) tra la superficie stessa e il rivestimento per pavimenti. Assicurati che i fogli di lamina in plastica si sovrappongano di almeno cm 20 tutt'intorno. La lamina in plastica non deve essere posata sulle superfici di truciolare o di altri materiali organici.
Per permettere al tuo pavimento nuovo di adattarsi, lascia uno spazio di mm 8 lungo le pareti e in corrispondenza di altre strutture fisse, come soglie e scale.
Il pavimento in laminato non deve mai essere incollato o inchiodato.
Togli gli zoccolini e adatta i telai delle porte. Assicurati che ci sia abbastanza spazio, sopra il nuovo pavimento e lo strato sottostante, per aprire le porte.
Posa le assi nella stessa direzione della principale fonte di luce della stanza, per esempio la finestra più grande o la lampada più intensa.
Quando posi il pavimento su superfici superiori a 12 metri di lunghezza e/o 8 metri di larghezza, devi dividere il pavimento in diverse sezioni, lasciando uno spazio tra l'una e l'altra.

MAGYAR
Mielőtt elkezdenéd lerakni a padlót, olvasd el alaposan az útmutatót. Azután kövesd a lépéseket pontosan.

A laminált padlót le lehet rakni műanyag, linóleum, fa, csempe és beton borításra. Ezt a padlót normál nedvességű szobákban lehet használni (nem 40%alatti). Ha a szobában padlófűtés van, a padló hőmérséklete nem érheti el a 27°C (80°F)-t.
Győződj meg róla, hogy a meglévő padló száraz, tiszta és szintben van.
A felületen nem lehetnek 2-3 mm-nél nagyobb szintbeli eltérések. A vastag padlószőnyegeket el kell távolítani. Ha a parkettát betonalapra rakod, előtte rakj le egy nedvesség elnyelő műanyag fóliát (legalább 0.2mm vastagságút) az aljzatra. Győződj meg róla, hogy a műanyag fólia részei fedik egymást, legalább 20 cm hosszan a széleknél. Ilyen műanyag fóliát ne használj szemcsés anyagon, vagy egyéb természetes anyagon.
Hogy az új padlónak elég helye legyen, a padló széle, küszöb vagy lépcsők és a fal között hagyj 8mm-es rést.
A laminált padlót nem szabad leragasztani vagy leszögelni.
Távolítsd el a szegélyeket, díszléceket és állítsd be az ajtókereteknél lévő rést.
Győződj meg róla, hogy elég hely lesz az új padló és az ajtó lapja között, hogy kinyithasd az ajtót.
Fektesd le a padló lapjait hosszanti, a szobába beszűrődő fénnyel azonos irányban. Ez lehet például a legnagyobb ablak a szobán, vagy a legerősebb lámpa fénye.
Ha a szoba területe nagyobb mint 12 meter hosszú és/vagy 8 méter széles, oszd fel a padlót több szekcióra, a megfelelő résekkel egymás között.

POLSKI
Przed położeniem podłogi dokładnie zapoznaj się z instrukcją. Następnie postępuj zgodnie z zaleceniami.

Laminowana podłoga może być położona na powierzchni plastikowej, drewnianej, linoleum, wykładzinie, terakocie i betonie. Podłoga nadaje się do pomieszczeń o normalnej wilgotności (nie mniejszej niż 40%). Jeśli w pomieszczeniu znajduje się ogrzewanie podłogowe, temperatura podłogi nie może przekraczać 27°C (80°F).
Upewnij się, że podłoże jest suche, czyste i równe. Dopuszczalne nierówności w podłodze – 2-3mm na metr. Grube wykładziny dywanowe należy usunąć. Przed położeniem podłogi na betonowej powierzchni, pomiędzy betonem a podłogą należy zainstalować foliową warstwę zabezpieczającą przed wilgocią (folia o grubości minimum 0.2mm). Warstwy folii powinny nachodzić na siebie na przestrzeni przynajmniej 20cm. Nie kłaść folii na płytach wiórowych i innych materiałach organicznych.
Aby nowa podłoga mogła się poruszać, zostaw przerwę o szerokości 8mm między zewnętrzną krawędzią podłogi a ścianami lub innymi stałymi elementami, takimi jak progi i schody. Podłogi laminowane należy przyklejać lub przybijać.
Zdejmij listwy podłogowe i wykonaj niezbędną regulację ościeżnic. Upewnij się, że nad nową podłogą pozostanie wystarczająco dużo miejsca, aby otwierać drzwi.
Kładź panele podłogowe tak, aby leżały wzdłużnie w tym samym kierunku, z którego pada światło z najmocniejszego źródła w pokoju, np. z największego okna lub z najmocniejszej lampy.
Przy układaniu podłogi na powierzchniach dłuższych niż 12 metrów i/lub szerszych niż 8 metrów należy podzielić podłogę na kilka sekcji i zostawić między nimi przerwy pozwalające panelom się poruszać.

PORTUGUÊS
Leia as instruções do princípio ao fim antes de começar a instalar o seu chão novo. Siga atentamente os conselhos das instruções.

Pode assentar este pavimento de madeira directamente sobre camadas protectoras de plástico, linóleo, madeira, moqueta, mosaico e cimento. Este pavimento é próprio para divisões com níveis normais de humidade (não menos de 40%). Se o chão for aquecido, a temperatura não deve ultrapassar os 27,8°C.
O pavimento existente deve estar limpo, seco e liso. Não pode haver variações de altura superiores a 2-3 mm por metro. Retire alcatifas grossas de parede a parede. Antes de instalar o chão de madeira sobre um chão de cimento, coloque uma protecção anti-humidade de plástico anti-aderente não degradável (espessura mín. 0,2 mm) entre o cimento e o material base. Certifique-se de que as coberturas de plástico se sobrepõem em pelo menos 20 cm dos lados. Não coloque plástico antiaderente por cima de aglomerado ou qualquer outro tipo de materiais orgânicos.
Para permitir que o pavimento de madeira dilate quando instalado, deixe uma distância de 8 mm entre as tábuas de madeira e as paredes ou outras instalações fixas, como soleiras ou escadas. Não cole nem fixe de forma alguma o pavimento de madeira.
Retire, se possível, as molduras/rodapés, e faça todos os ajustes necessários para as estruturas das portas. Verifique se as portas abrem facilmente sobre o novo chão e material de base.
Assente o chão em paralelo com a fonte de luz mais intensa (uma janela ou candeeiro).
Em divisões com mais de 12 metros de comprimento ou mais de 8 metros de largura, o pavimento deve ser colocado por secções, com espaços de dilatação entre as secções.

ROMÂNA
Înainte de a începe să montezi parchetul, te rugăm să citeşti instrucţiunile de la început până la sfârşit. Apoi, urmează-le cu grijă, pas cu pas.

Acest parchet laminat poate fi montat peste podele din plastic, peste linoleum, parchet din lemn, mochetă cu firul scurt, plăci ceramice şi suprafeţe din ciment.
Este recomandat pentru încăperi cu un nivel normal de umiditate (nu mai mici de 40%). Dacă încăperea are sistem de încălzire prin pardoseală, temperatura parchetului nu poate depăşi 27°C (80°F).
Asigură-te că podeaua pe care urmează să montezi parchetul este uscată, curată şi netedă. Orice denivelare de pe suprafaţa podelei nu trebuie să depăşească 2-3 mm pe metru. Mocheta groasă trebuie întotdeauna eliminată.
Înainte de a începe montarea acestui parchet peste ciment, e necesar să instalezi ca barieră împotriva umidităţii o folie din plastic neperisabilă (de cel puţin 0,2 mm grosime) între parchet şi suprafaţa pe care va fi montat. Asigură-te că foliile de plastic se suprapun una peste cealaltă cu cel puţin 20 cm de jur-împrejur. Nu aşeza folia de plastic peste carton sau peste alte materiale organice.
Pentru a permite parchetului să se mişte, lăsaţi o distanţă de 8 mm între marginea podelei şi perete; la fel şi între marginea podelei şi alte puncte fixe cum ar fi pragurile sau scările. Parchetul laminat nu trebuie lipit cu clei sau bătut în cuie.
Eliminaţi orice denivelare de pe podea şi faceţi toate ajustările necesare cadrelor de la uşi, aşa încât să vă asiguraţi suficient spaţiu deasupra noului parchet pentru a deschide uşile fără probleme.
Aşezaţi plăcile de parchet aşa încât să se succeadă pe lungime în aceeaşi direcţie ca şi lumina provenientă de la principala sursă de lumină din încăpere – cum ar fi cea mai mare fereastră sau cel mai puternic corp de iluminat.
Când acoperiţi suprafeţe ce depăşesc 12m lungime şi 8m lăţime, împărţiţi parchetul în mai multe secţiuni, lăsând între acestea spaţii care să permită lărgirea.

SLOVENSKY
Predtým ako začnete pokladať podlahu, prečítajte si pokyny od začiatku do konca. Postupujte opatrne, krok za krokom.

Táto laminátová podlaha je vhodná na plastové povrchy, linoleum, drevené podlahy, plstené povrchy, keramické dlaždice a betón. Je vhodná do priestorov s normálnou vlhkosťou (nie pod 40%). Ak je v miestnosti podlahové kúrenie, teplota podlahy nesmie presiahnuť 27°C (80°F). Uistite sa, že pôvodná podlaha je suchá, čistá a rovná. Nepravidelnosti povrchu by nemali byť väčšie ako 2-3 mm na meter. Hrubá podlahová krytina sa musí v každom prípade odstrániť.
Predtým ako položíte podlahu na betón, je nutné namontovať vlhkostnú bariéru z neporušiteľnej plastovej fólie (min. hrúbky 0,2 mm) medzi podkladom dlážky a podložkou. Zabezpečte, aby fólia na stranách prečnievala min. 20 cm.
Fóliou nepokrývajte drevotriesku alebo iné prírodné materiály.
Aby mohla vaša nová podlaha pracovať, nechajte medzi jej okrajom a stenou alebo inými nepohyblivými konštrukciami (prah, schody) 8 mm medzeru.
Laminátové podlahy sa nesmú pripevňovať lepidlom ani klincami.
Odstráňte podlahové lišty a prípadne upravte rámy dverí. Uistite sa, že nad novou podlahou je dosť miesta na otváranie dverí.
Podlahu ukladajte tak, aby ležala pozdĺžne tým istým smerom, ako svetlo z hlavného svetelného zdroja v miestnosti, napr. z najväčšieho okna alebo najsilnejšej lampy.
Ak ukladáte podlahu na plochu dlhšiu ako 12 metrov a/alebo širšiu ako 8 metrov, je potrebné rozdeliť ju na niekoľko častí oddelených medzerami.

БЪЛГАРСКИ
Преди да започнете работа по полагането на подовата настилка, ви молим да изчетете всички инструкции. След това можете внимателно да пристъпите към поставянето, стъпка по стъпка.
Този ламиниран паркет може да се постави върху полиетиленова настилка, линолеум, дърво, филц, теракот и бетон. Подходящ е за помещения с нормална влажност (не по-малка от 40%). Ако стаята е с подово отопление, температурата на пода не бива да надвишава 27°C (80°F).
Уверете се, че наличната подова настилка е суха, чиста и равна.
По повърхността не бива да има неравности надвишаващи 2-3 мм на метър.
Плътните мокети, покриващи целия под, следва да бъдат свалени. Ако полагате ламинирания паркет върху бетонна повърхност, между пода и подложката трябва да поставите влагоизолиращ слой от устойчиво на износване полиетиленово фолио (с минимална дебелина 0.2 мм). Уверете се, че лентите полиетиленово фолио се застъпват поне 20 см по цялата дължина на страните. Не поставяйте полиетиленово фолио върху ПДЧ или други органични материали.
За да позволите на подовата настилка да се намести, оставете 8 мм пролука между външния й ръб и стените или други неподвижни конструкции като прагове и стълби. Ламинираният паркет не бива да се залепя или заковава.
Свалете дъските на паркета и направете всички необходими корекции по рамките на вратите. Уверете се, че над паркета и подложката остава достатъчен луфт, за да могат вратите да се отварят свободно.
Поставете дъските надлъжно по посока на светлината, идваща от основния източник на светлина в стаята, като например най-голямия прозорец или най-силната лампа.
Когато покривате площ, по-голяма от 12 метра на дължина и/или 8 метра на широчина, трябва да разделите подовата настилка на няколко отделни сегмента с луфтове за донаместване помежду им.

HRVATSKI
Prije početka postavljanja podova, pročitajte do kraja ove upute. Zatim pažljivo započnite s radom, korak po korak.

Laminatni podovi se mogu postaviti na plastične podne obloge, linoleum, drvene podove, neddlefelt, keramičke pločice i beton. Ovi su podovi prikladni za prostorije s normalnom razinom vlage (iznad 40%). Ako imate podno grijanje u prostoriji, temperatura poda ne smije preći 27°C.
Vaš postojeći pod mora biti suh, čist i u ravnini. Na površini ne smije biti nikakvih nepravilnosti od preko 2-3 mm po metru. Debeli tepisi od zida do zida se moraju ukloniti. Prije postavljanja poda na beton, morate postaviti plastičnu foliju za zaštitu od vlage (debljine najmanje 0,2 mm) između postojećeg poda i podloge.
Duljine plastične folije se moraju preklapati najmanje 20 cm uz stranice.
Ne stavljajte plastičnu foliju preko iverice ili drugih organskih materijala.
Kako bi se vaš pod mogao pomicati, ostavite razmak od 8 mm između vanjskog ruba poda i zidova ili drugih fiksnih konstrukcija poput stepeništa ili pragova.
Laminatne podove ne smijete ljepiti ili zabijati čavlima u pod.
Uklonite podne letvice i izvršite sve potrebne preinake na vratnicama. Iznad novog poda i podloge mora ostati dovoljno prostora za otvaranje vrata.
Položite podne ploče po duljini u smjeru svjetla glavnog izvora svjetla u prostoriji, na primjer svjetla od najvećeg prozora ili najjače lampe.
Kod pokrivanja površina duljine preko 12 metara i/ili širine preko 8 metara, pod morate razdvojiti u nekoliko sekcija s razmacima između.

ΕΛΛΗΝΙΚΑ
Πριν αρχίσετε να τοποθετείτε το δάπεδο, παρακαλούμε διαβάστε τις οδηγίες με λεπτομέρεια από την αρχή μέχρι το τέλος. Κατόπιν προχωρήστε προσεκτικά, βήμα με βήμα.

Αυτό το πολυστρωματικό δάπεδο μπορεί να τοποθετηθεί σε πάτωμα με επένδυση από πλαστικό ή μουσαμά, σε ξύλινα πατώματα ή από τσόχα, σε κεραμικά πλακάκια και σε τσιμέντο. Είναι κατάλληλο για δωμάτια με κανονικό επίπεδο υγρασίας (όχι κάτω του 40%). Εάν το δωμάτιο έχει υποδαπέδια θέρμανση, η θερμοκρασία του δαπέδου δεν θα πρέπει να υπερβαίνει τους 27°C.
Βεβαιωθείτε ότι το υπάρχον δάπεδο είναι στεγνό, καθαρό και επίπεδο. Δεν θα πρέπει να υπάρχουν ανωμαλίες στην επιφάνεια του δαπέδου, μεγαλύτερες των 2-3 mm ανά μέτρο. Η παχιά μοκέτα από τοίχο σε τοίχο, πρέπει πάντα να αφαιρείται. Πριν από την τοποθέτηση αυτού του δαπέδου επάνω σε τσιμέντο, πρέπει να τοποθετήσετε ένα μη φθαρτό μονωτικό φύλλο κατά της υγρασίας (πάχους τουλάχιστον 0.2 mm) μεταξύ του κάτω δαπέδου και του υποστρώματος.
Βεβαιωθείτε ότι τα μήκη του πλαστικού φύλλου καλύπτουν το ένα το άλλο, τουλάχιστον 20 cm κατά μήκος των πλευρών. Μην τοποθετείτε πλαστικό φύλλο επάνω σε μοριοσανίδα ή άλλα οργανικά υλικά.
Για να μπορεί το καινούργιο σας δάπεδο να διαστέλλεται, αφήστε ένα κενό διαστολής 8 mm, μεταξύ της εξωτερικής άκρης του δαπέδου και των τοίχων, όπως επίσης και από άλλες σταθερές κατασκευές, όπως κατώφλια πορτών και σκάλες.
Στο πολυστρωματικό δάπεδο δεν θα πρέπει να χρησιμοποιείται κόλλα ή να καρφώνεται.
Αφαιρέστε τα καλουπιάσματα του δαπέδου και κάντε οποιεσδήποτε αναγκαίες ρυθμίσεις στις κάσες των πορτών. Βεβαιωθείτε ότι υπάρχει αρκετός χώρος μεταξύ του καινούργιου δαπέδου και του υποστρώματος για να μπορούν να ανοίγουν οι πόρτες.
Τοποθετήστε τις επιφάνειες του δαπέδου με τέτοιο τρόπο, ώστε να τρέχουν κατά μήκος προς την ίδια κατεύθυνση με αυτή του φωτός που εκπέμπεται από την βασική πηγή φωτός μέσα στο δωμάτιο, παραδείγματος χάρη, από το μεγαλύτερο παράθυρο ή από το πιο δυνατό φωτιστικό.
Όταν καλύπτετε επιφάνειες οι οποίες είναι μεγαλύτερες των 12 μέτρων σε μήκος και/ή 8 μέτρων σε πλάτος, πρέπει να διαχωρίσετε το δάπεδο σε διάφορα τμήματα, με διάκενα διαστολής μεταξύ τους.

РУССКИЙ
Перед укладкой покрытия внимательно прочитайте инструкции. Тщательно следуйте пошаговым инструкциям.

Ламинированное напольное покрытие покрытие можно класть непосредственно на пластиковое напольное покрытие, линолеум, деревянный пол, ковровое покрытие, кафель и бетон. Это покрытие можно использовать в помещениях с нормальным уровнем влажности (не меньше 40%). Если у Вас полы с подогревом, температура пола не должна превышать 27°C (80°F).
Старый пол должен чистым, сухим и ровным. Различия уровня не должны превышать 2-3 мм на кв. м. Снимите толстое ковровое покрытие. Перед настилом этого покрытия на бетон необходимо положить влагозащитную неразлагающуюся пластиковую пленку (мин. толщина 0,2 мм) между бетоном и подложкой. Края пленки должны перекрываться не менее чем на 20 см.
Не кладите пластиковую пленку на ДСП и другие органические материалы.
Новое напольное покрытие сужаться и расширяться. Оставьте промежуток 8 мм между краями напольного покрытия и стенами или другими фиксирующими пол объектами, например порогами и ступенями.
Не приклеивайте и не крепите напольное покрытие на месте каким-либо способом.
Удалите молдинги/плинтусы и при необходимости отрегулируйте дверные рамы. Убедитесь в том, что двери будут легко открываться после настила подложки и нового пола.
Укладывайте напольное покрытие по направлению к основному источнику света в помещении – самому большому окну или самому яркому светильнику.
Если длина помещения превышает 12 метров, а ширина – 8 метров, покрытие следует укладывать секциями, оставляя дополнительные промежутки между секциями.

SRPSKI
Pročitajte uputstva od A do Š pre postavljanja poda. Potom, korak po korak nastavite.

Ovaj laminat možete postaviti na plastificiranu podnu oblogu, linoleum, drvene podove, vlaknaste obloge, keramičke pločice i beton. Ovaj pod je pogodan za prostorije normalne vlažnosti (ne ispod 40%). Ako imate podno grejanje, temperatura poda ne sme biti veća od 27°C (87°F).
Proverite da li je postojeći pod čist, suv i ravan. Ne može biti neravnina na podu više od 2-3mm po metru. Uklonite deblje itisone od zida do zida. Pre postavljanja poda na beton, prostrite zaštitu od vlage ili otpornije plastične folije (debljine najmanje 0,2mm) između poda i podloge. Sloj plastične folije treba da ide jedan preko drugog najmanje 20cm duž strane. Nemojte postavljati plastičnu foliju na ploču od iverice ili druge organske materijale.
Da bi pod mogao da se ugiba, ostavite 8mm razmaka na spoljnjim stranama prema zidovima ili drugim pričvršćenim objektima poput pragova i stepenica.
Laminat nemojte lepiti ili zakucavati.
Uklonite podne lajsne i podesite ragastov i dovratak. Proverite da li vrata mogu da se otvore.
Postavite podne ploče tako da su dužinom usklađene s glavnim izvorom svetla u sobi, na primer: velikim prozorom ili najjačom lampom.
Prilikom pokrivanja površine koje su veće od 12m u dužinu i/ili 8m u širinu, podelite na nekoliko segmenata uz obavezni razmak između.

SLOVENŠČINA
Preden začnete s polaganjem talne obloge, prosimo da natančno preberete celotna navodila za uporabo. Šele nato začnite z dalom korak po korak.

Ta laminatna tla se lahko polagajo na plastično podlago, linolej, lesen parket, podlogo iz filca, keramične ploščice ali beton. Ta talna obloga je primerna za prostore z normalno zračno vlago (ne pod 40%). Če je v sobi talno gretje, temperatura tal ne sme preseči 27°C.
Poskrbite, da bo stara podloga čista, suha in ravna - morebitne neravnine naj ne presegajo 2-3 mm na meter. Odstranite debele preproge. Preden položite to talno oblogo na beton, najprej med beton in podlogo položite nerazgradljivo plastično folijo (min. debelina 0,2 mm), ki ne prepušča vlage. Pasovi folije naj se po celi dolžini prekrivajo za 20 cm. Plastične folije ne polagajte na iverne plošče ali druge naravne talne obloge.
Da bo imela vaša nova talna obloga dovolj prostora za raztezanje, pustite med robom desk in steno ali drugo statično strukturo (hišni prag ali stopnice) 8 mm režo. Talne obloge ne smete prilepiti ali pribiti na tla.
Če je potrebno, začasno odstranite kotne letve in prirežite montažno peno pri vratnem okvirju. Potem preverite, če se vrata še vedno odpirajo, brez da jih kaj ovira.
Talno oblogo polagajte vzporedno s svetlobo, ki jo meče najmočnejši vir svetlobe v sobi, npr. okno ali glavna luč.
Ko polagate oblogo v prostorih, ki so daljši od 12 metrov in/ali širši od 8 metrov, si jih razdelite na manjše segmente in med njimi pustite prostor za raztezanje.

TÜRKÇE
Yer döşeme işlemine başlamadan önce kılavuzdaki talimatları baştan sona dikkatle okuyunuz. Ardından talimatları dikkatle uygulayınız.

Bu laminat yer döşemesi plastik yer kaplaması, muşamba, ahşap döşeme, keçe, seramik ve beton zemin üzerine döşenebilir. Bu döşeme, nem oranı normal düzeydeki odalarda kullanıma uygundur (%40 altında değildir). Eğer oda yerden ısıtmaya sahip ise yer ısısı 27°C (80°F)'yi geçmemelidir.
Zeminin temiz, kuru ve düz olduğundan emin olunuz. Yükseklik varyasyonları metre başına 2-3 mm'yi geçmemelidir. Kalın halı kaplaması varsa mutlaka çıkarılmalıdır. Bu yer döşemesini beton zemine döşemeye başlamadan önce alt döşeme ile astar arasına nem önleyici dayanıklı bir plastik folyo (en az 0.2 mm kalınlığında) yerleştirilmelidir. Plastik folyonun uzunluğu birbiri üzerine kenarlardan en az 20 cm kadar gelecek şekilde yerleştirilmelidir. Plastik folyoyu sunta ya da diğer organik materyaller üzerine döşemeyiniz.
Eşikler ve merdivenler gibi sabit yapılarda olduğu gibi, yeni döşemelerinizin hareket edebilmesi için dış kenarlar ile duvarlar arasında 8 mm esneme payı bırakınız. Laminat parkeler yere yapıştırılmamalı veya çivi, v.s ile çakılmamalıdır.
Süpürgelikleri yerinden çıkarıp, kapı çerçevesi üzerinde yapılması gereken ayarlamalar var ise bunları yapınız. Kapının, yeni döşemeler ve alt döşeme üzerinden kolayca açıldığından emin olunuz.
Döşeme tahtaları, en büyük pencere veya en kuvvetli lamba gibi odanın ana ışık kaynağı ile aynı yönde ve uzunlamasına döşenmelidir.
12 metre uzunluk ve/veya 8 metre genişliğinden daha büyük alanların yüzeyi kaplandığında, döşemeyi aralarında esneme payı bırakarak birkaç bölüm halinde döşemelisiniz.

中文
铺设地板前，请先通读一遍说明书。然后，按部就班地操作。

这种复合地板可以铺设在塑料地盖板、油布、木质地板、针毡、陶瓷瓦片和水泥之上。这种地板适用于普通湿度水平的房间（湿度不低于40%）。如果房间有地暖系统，地板温度不得超过27° C (80° F)。
请确保您现有的地面干燥、干净且平整。每米地面高度差不得超过2-3mm。屋内的厚地毯必须移开。在水泥地面上铺设该地板前，您必须在底层地板和衬底之间铺设不易腐烂的塑料片（厚度至少为2mm），防止潮气侵入。请确保塑料片的长边部分应该与另一块塑料片重叠，重叠的宽度至少为20cm。不能将塑料片铺设在刨花板或其他有机材料上面。
为了让您的地板可以移动，在地板外边缘和墙壁或其他如门槛、楼梯等固定结构之间应留有8mm的膨胀空间。复合地板不能使用胶水粘合或用钉子钉住。
移除地板线脚，对门框作必要的调整。请确保新地板和门框之间有足够的空间，阻挡门的开合。
与房间内大窗户或强光灯等主要光源的光线投射方向一样，总想铺设地板。
如果需铺设的地面大于12m长和/或8m宽，您必须将地板分成几个区域，每个区域之间留出一定地板膨胀的空间。

繁中
開始鋪設地板前, 請先仔細閱讀說明書, 再依照鋪設步驟小心安裝。

超耐磨地板可鋪設在塑膠地板、油布、木質地板、針氈、瓷磚及混凝土上。此地板適合鋪設在一般溼度(不低於40%)的房間, 如果房間有地板暖器設備, 地板溫度不可超過27°C (80°F)。
請確認現有的地板是否乾燥、乾淨和平坦, 且不平坦的部份每公尺不可超過2-3公釐, 厚重的滿鋪地毯也必須拆掉。將此地板鋪設在混凝土之前, 需在底層地板與襯墊之間, 加裝不易損壞的塑膠箔皮(厚度至少0.2公釐)做為防潮層。並確認塑膠箔皮的長度能☒相互重疊, 箔皮側邊的重疊部份至少20公分。塑膠箔皮不可鋪設在密集板或其他有機材質上。
地板外緣與牆壁、門檻及樓梯之間需預留8公釐的空隙, 使新地板有多餘空間擴展。超耐磨地板不可黏合或用釘子固定。
拆下地板邊條, 依據門框位置調整, 並確認新地板與襯墊上方有足☒的空隙開門。
請依房間的主燈光方向, 如最大的窗戶或最強的燈光, 以縱向的方式鋪設地板。
若地板的鋪設面積超過長12公尺及寬8公尺, 需分成數個區域進行鋪設, 中間需預留擴張空隙。

日本語
床材の設置を行う前に、この説明書を最後までお読みいただき、それぞれの工程を慎重にすすめてください。

このラミネートフローリングは、プラスチック、リノリウム、木材、ニードルフェルト、セラミックタイル、コンクリートの床面の上に設置できます。本製品は、湿度が通常レベル（40%以上）の部屋での使用に適しています。床暖房が設置されている場合には、床の温度が27☒(80°F)を超えないようにご注意ください。
既存の床に水気や汚れがなく、平ら（1m当たりの高低差が2-3mm以下）であることを確認してください。カーペットは必ず取り外してください。コンクリートの上に設置する場合には、コンクリートと下敷材の間に非分解性プラスチックシート（厚さ0.2mm以上）を敷いて湿気を遮断してください。その際シートとシートが20cm以上重なるようにしてください。パーティクルボードやその他の有機性素材の上にはプラスチックシートを敷かないでください。
新しく設置するフローリング材の伸縮に備え、フローリングの端が壁や敷居、柱などと接する部分には8mmの隙間を空けてください。接着剤や釘でラミネートフローリングを床面に固定するのはおやめください。
幅木を取り外し、必要に応じてドア枠のサイズや取り付け位置も調整してください。下敷材と新しいフローリング材を設置したあと、ドアが床面にひっかからず、スムーズに開閉できるかどうか必ず確認してください。
床板は、部屋のメインの光源（窓や一番明るい照明など）からの光の向きに沿って縦に並べて設置してください。
長さ12m以上または幅8m以上の床面に設置する場合は、いくつかのセクションに分けて設置してください。セクションとセクションの間には、フローリング材の伸びに対応するための隙間を残してください。

BAHASA MALAYSIA
Sebelum anda mula memasang lantai, sila baca arahan dengan teliti dari mula hingga akhir. Kemudian terus memasangnya dengan teliti, langkah demi langkah.

Lantai berlaminat ini boleh dipasang pada lantai yang berpelapik plastik, linolum, lantai kayu, "needlefelt", jubin seramik dan konkrit. Lantai ini sesuai untuk bilik dengan tahap kelembapan biasa (bukan di bawah 40%). Jika bilik mempunyai sistem pemanasan di bawah lantai, suhu lantai tidak boleh melebihi 27°C (80°F).
Pastikan lantai yang sedia ada kering, bersih dan rata. Ketidak seragaman permukaan melebihi 2-3 mm se meter sepatutnya tidak wujud. Permaidani tebal yang dipasang dinding ke dinding mesti ditanggalkan. Sebelum memasang lantai pada atas konkrit, anda mesti pasang halangan lembapan lapisan plastik yang mudah rosak (sekurang-kurangnya 0.2 mm tebal) di antara lantai pengantara dan lapisan bawah. Pastikan panjang lapisan plastik bertindan di antara satu sama lain pada sekurang-kurangnya 20 sm di sepanjang tepinya.
Jangan pasang lapisan plastik atas papan zarah atau bahan organik lain.
Untuk membolehkan lantai baru dialih, luangkan ruang 8 mm di antara luar bahagian tepi lantai dan dinding, juga lain-lain binaan kekal seperti bendul dan tangga. Lantai berlamina tidak boleh diglu atau dipaku.
Alihkan acuan lantai dan lakukan sebarang pelarasan yang perlu kepada rangka pintu. Pastikan terdapat cukup ruang di atas lantai baru dan pelapik bawah untuk membuka pintu.
Pasang papan lantai agar ia selari memanjang pada arah yang sama dengan cahaya dari sumber utama cahaya di dalam bilik, sebagai contohnya tingkap terlebar atau lampu yang paling terang.
Semasa meyalut permukaan yang luasnya lebih daripada 12 meter panjang dan/atau 8 meter lebar, anda mesti bahagikan lantai ke beberapa bahagian dengan ruang pengembangan di antaranya.

عربي
قبل البدء في تركيب الأرضية، فضلاً اقرأ هذه التعليمات من البداية وحتى النهاية. وبعد ذلك استمر بحرص وعناية، خطوة بعد خطوة.
لكي تسمح لأرضيتك الجديدة أن تتمدد، اترك فراغ بمسافة 8 ملم بين الطرف الخارجي للأرضية والحائط وكذلك مع الحواجز الثابتة الأخرى مثل الدرج والعتبات. لا يجب أبداً استخدام الغراء أو المسامير لتثبيت الأرضية الرقائقية.
قم بإزالة أي حلى أو أفاريز أرضية وقم بأي تعديلات ضرورية على هياكل الأبواب. تأكد من وجود فراغ كاف بين الباب والأرضية الجديدة وبطانتها بحيث يسمح بفتح الباب.
ركّب ألواح الأرضية بحيث تكون موازية طولياً لنفس اتجاه مصدر الضوء الأقوى في الغرفة، على سبيل المثال نافذة كبيرة أو مصباح قوي.
عند تغطية أسطح يبلغ طولها أكثر من 12 متر و/ أو عرضها أكثر من 8 أمتار، يجب عليك تقسيم الأرضية إلى عدة أجزاء مع إتاحة فراغات بين الأجزاء.

ไทย
ก่อนทำการติดตั้งพื้นลามิเนต กรุณาอ่านและศึกษาคำแนะนำในการติดตั้งอย่างละเอียด แล้วปฏิบัติตามทีละขั้นตอน
พื้นไม้ลามิเนตสามารถติดตั้งลงบนแผ่นพลาสติกรองพื้น เสื่อน้ำมัน พื้นไม้ พรมสักหลาด กระเบื้องเซรามิก และพื้นคอนกรีตได้ โดยไม่ต้องรื้อพื้นเดิมออก
พื้นลามิเนตเหมาะสำหรับติดตั้งในห้องที่มีระดับความชื้นปรกติ (ไม่ต่ำกว่า 40%) ในห้องที่มีเครื่องทำความร้อนใต้พื้น อุณหภูมิพื้นห้องต้องไม่เกิน 27 องศาเซลเซียส (80 องศาฟาเรนไฮต์)
พื้นเดิมต้องแห้ง สะอาด และเรียบเสมอกัน ต้องมีความลาดเอียงไม่เกิน 2-3 มม.ต่อเมตร แต่สำหรับพรมชนิดปูเต็มพื้นที่ จำเป็นต้องรื้อออกก่อนติดตั้งพื้นลามิเนต
ก่อนปูพื้นลามิเนตบนพื้นคอนกรีต
ต้องใช้ฟอยล์พลาสติกที่ไม่เปื่อยยุ่ยง่ายและหนาอย่างน้อย 0.2 มม. ปูรองก่อน เพื่อป้องกันความชื้น โดยปูฟอยล์พลาสติกให้ขอบทุกด้านเกยกันอย่างน้อย 20 ซม.
ห้ามปูฟอยล์พลาสติกบนไม้พาร์ติเคิลบอร์ดหรือวัสดุธรรมชาติอื่นๆ
ต้องเว้นช่องว่างขนาด 8 มม. ระหว่างขอบพื้นไม้กับผนัง (หรือโครงสร้างอื่นๆ เช่น บัวผนัง บันได) เพื่อให้ไม้สามารถขยายตัวได้ตามปรกติหลังการติดตั้ง
ห้ามทากาวติดหรือตอกตะปูยึดพื้นไม้ลามิเนตเด็ดขาด.
ถอดบัวพื้นออกและทำการปรับแต่งกรอบหรือวงกบประตูตามที่จำเป็น เพื่อให้มั่นใจว่าพื้นไม้ที่ติดตั้งลงไปใหม่นั้นจะไม่ขวางหรือสูงเกินขอบประตู เมื่อติดตั้งแล้วยังสามารถเปิดปิดประตูได้สะดวก
ปูไม้พื้นยาวขนานไปกับแหล่งที่ให้แสงสว่างที่สุดในห้อง เช่น หน้าต่างบานใหญ่ โคมไฟดวงที่สว่างที่สุด
เมื่อต้องการปูพื้นไม้ในห้องที่มีความยาวมากกว่า 12 เมตร และ/หรือกว้างกว่า 8 เมตร ต้องแบ่งพื้นที่ในการปูพื้นออกเป็นส่วนๆ และต้องเว้นช่องว่างระหว่างแต่ละส่วนไว้ เพื่อให้ไม้สามารถขยายตัวได้ตามปรกติ

IKEA®

Design and Quality
IKEA of Sweden

ENGLISH

How to look after your new flooring:
Vacuum clean or use a damp, well-wrung floor mop. For normal cleaning, use a cleaning agent for laminated flooring. For stubborn marks, use acetone. Do not use detergents or floorcare products that contain wax, oil or floor polish. Wipe away any damp spots at once. It is advisable to use a doormat to protect floors at the entrance to rooms that otherwise tend to become heavily soiled. Minor damage can easily be repaired with the help of a proprietary repair paste (available from most floor specialists).

For further information, please contact your nearest IKEA store.

DEUTSCH

Pflege des Bodens
Staubsaugen oder einen feuchten, gut ausgewrungenen Mopp benutzen. Zur normalen Reinigung Reinigungsmittel für Laminatböden benutzen. Schwierige Flecken mit Aceton entfernen. Keine Reinigungsmittel oder Pflegeprodukte verwenden, die Wachs, Öl oder Politur enthalten. Wasser muss sofort aufgewischt werden. In stark frequentierten Bereichen wie z.B. im Flur empfiehlt sich eine Fußmatte, um den Boden zu schützen. Kleine Schäden lassen sich mit Reparaturpaste ausgleichen (erhältlich im Fachhandel).

Weitere Informationen im IKEA Einrichtungshaus.

FRANÇAIS

Entretien du sol :
Passez l'aspirateur ou une serpillière légèrement humide et bien essorée. Pour un nettoyage courant, utilisez un produit spécialement prévu pour sols laminés. En cas de tache tenace, frottez avec un chiffon imbibé d'acétone. Ne pas utiliser de détergent ou de produit d'entretien du bois contenant de la cire, de l'huile ou de l'encaustique. Essuyez rapidement toute trace d'humidité. Pour protéger le sol, il est conseillé de placer un paillasson au seuil des pièces qui risquent d'être rapidement salies. Les petits dommages peuvent facilement être réparés à l'aide de pâte à bois (vendue chez la plupart des spécialistes des revêtements de sol).

Pour plus d'informations, contactez votre magasin IKEA le plus proche.

NEDERLANDS

Onderhoud van de laminaatvloer:
Stofzuigen of een vochtige, goed uitgewrongen vloermop gebruiken. Voor normale reiniging een schoonmaakmiddel voor laminaatvloeren gebruiken. Voor lastige vlekken aceton gebruiken. Gebruik geen schoonmaakmiddelen met was, olie of politeur. Vochtresten meteen opdweilen. In ruimtes waar extra veel vuil kan ontstaan, adviseren we het gebruik van een deurmat om de vloer te beschermen. Kleine beschadigingen kunnen eenvoudig worden gerepareerd met behulp van reparatiepasta (verkrijgbaar bij de vakhandel).

Voor meer informatie, neem contact op met het dichtstbijzijnde IKEA woonwarenhuis!

DANSK

Sådan vedligeholder du dit nye gulv:
Støvsug gulvet, eller vask det med en hårdt opvredet moppe. Til almindelig rengøring skal du bruge et rengøringsmiddel til laminatgulve. Brug acetone til at fjerne vanskelige pletter. Brug ikke rengøringsmidler eller gulvplejeprodukter, der indeholder voks, olie eller gulvpolish. Tør straks fugtige pletter af. Vi anbefaler dig at bruge en gulvmåtte for at beskytte gulvene ved indgangen til rum, der ellers kan blive meget snavsede. Småskader kan nemt repareres med en egnet reparationsmasse (kan købes hos de fleste gulvspecialister).

Kontakt varehuset for at få flere oplysninger.

NORSK

Slik vedlikeholder du ditt nye gulv:
Støvsug eller bruk en fuktig, godt oppvridd klut eller mopp. For vanlig rengjøring, bruk et rengjøringsmiddel for laminatgulv. For vanskelige flekker, bruk aceton. Ikke bruk rengjøringsmidler som inneholder voks, olje eller bonevoks. Tørk opp vått søl med en gang. Vi anbefaler å bruke en dørmatte for å beskytte gulvet ved inngangen til rom som ellers lett ville blitt skitne. Mindre skader kan enkelt repareres med akrylmasse eller formtre.

Vennligst kontakt ditt nærmeste IKEA-varehus for mer informasjon.

SUOMI

Lattian hoito-ohje
Imuroi lattia tai pyyhi se nihkeäksi puristetulla mopilla. Normaaliin puhdistukseen sopii laminaattilattioille tarkoitettu puhdistusaine. Pinttyneet tahrat voi poistaa asetonilla. Älä puhdista tai hoida lattiaa aineilla, jotka sisältävät vahaa, öljyä tai kiillotusainetta. Kuivaa mahdolliset kosteat kohdat välittömästi. Lattia kannattaa suojata kynnysmatolla paikoissa, jossa lattialle kulkeutuu paljon hiekkaa (esim. eteisessä). Pienet vauriot voi korjata korjauspastan avulla (saatavana hyvinvarustetuista lattialiikkeistä).

Lisätietoja saat paikallisesta IKEA-tavaratalosta.

SVENSKA

Så här sköter du ditt laminatgolv:
Använd dammsugare eller fuktig, väl urvriden golvmopp. För normal rengöring använd rengöringsmedel för laminatgolv. För svåra fläckar använd aceton. Använd inte rengörings-/vårdmedel med vax, olja eller polityr. Rester av fukt ska tas bort med en gång. I utrymmen där det blir extra mycket smuts bör du använda en dörrmatta för att skydda golvet. Små skador kan du enkelt reparera med hjälp av reparationspasta (finns att köpa hos de flesta fackhandlare).

För mer information – kontakta ditt närmaste IKEA varhus!

ČESKY

Jak pečovat o novou podlahu:
Čistěte vysavačem nebo vlhkým, dobře vyždímaným mopem. Na běžné znečistění stačí čistící prostředek na laminátové podlahy. Pro odolnější skvrny použijte aceton. Nepoužívejte rozpouštědla ani prostředky, které obsahují vosk, olej nebo leštidla. Vlhké skvrny hned otřete. Doporučujeme používat rohožku, abyste podlahy ochránili v citlivém místě vstupu do místnosti, kde se většinou hromadí špína. Menší škody se dají odstranit pomocí pasty na podlahu (koupíte ji u většiny obchodníků s podlahami).

ESPAÑOL

Cómo debes cuidar tus nuevos suelos:
Pasa el aspirador o una fregona húmeda, bien escurrida. Para una limpieza normal, usa un agente limpiador para suelos laminados. Con manchas persistentes, usa acetona. No uses detergentes o productos para cuidado del suelo que contengan cera, aceite o abrillantador de suelos. Limpia y seca de inmediato cualquier líquido que se te caiga. Es aconsejable usar felpudos a la entrada de habitaciones que tiendan a ensuciarse mucho. Los daños menores pueden repararse con facilidad con la ayuda de pasta reparadora (disponible en la mayoría de los comercios especializados).

Para más información, ponte en contacto con tu tienda IKEA más cercana.

ITALIANO

Istruzioni per la pulizia e la manutenzione:
Passa l'aspirapolvere o un fiocco per pavimenti umido e ben strizzato. Per la pulizia ordinaria, usa un detergente per pavimenti in laminato. Per le macchie ostinate, usa un po' di acetone. Non usare prodotti contenenti cera, olio o lucido. Asciuga immediatamente eventuali aree bagnate o umide. Usa uno zerbino per proteggere il pavimento negli ambienti soggetti a sporcarsi particolarmente. Eventuali piccoli danni si possono riparare con l'aiuto di una pasta per riparazioni (disponibili presso la maggior parte dei rivenditori di pavimenti specializzati).

Per ulteriori informazioni, contatta il tuo negozio IKEA.

MAGYAR

Az új padlózat karbantartása:
Porszívózd fel vagy töröld fel nedves, jól kicsavart ronggyal. Normál használathoz használj kifejezetten laminált padlóhoz való tisztítószert. Makacs foltok esetében használj acetont. Ne használj olyan tisztítószereket, melyek waxot, olajat vagy polírozó szereket tartalmaznak. Minden nedves részt törölj szárazra azonnal. Az előszobában vagy olyan helyeken, ahol nagy kosz lehet, ajánlatos lábtörlőt használni. A kisebb foltokat könnyen eltávolíthatod kifejezetten laminált padlóhoz való pasztával (a legtöbb speciális áruházban kapható.)

Még több információért kérjük fordulj a legközelebbi IKEA áruházhoz.

POLSKI

Jak pielęgnować nową podłogę?
Odkurzaj ją lub myj wilgotnym, ale dobrze wyżętym mopem. Do normalnego czyszczenia stosuj środek do mycia laminowanych podłóg. W przypadku uporczywych zabrudzeń wykorzystaj aceton. Nie stosuj detergentów lub środków do podłóg, które zawierają wosk, olej lub politurę. Natychmiast ścieraj wszelkie mokre zabrudzenia. Zaleca się stosowanie wycieraczki pod drzwi, aby chronić podłogę przy wejściu do pomieszczeń, do których zwykle wnosi się dużo brudu. Małe uszkodzenia można łatwo naprawić za pomocą pasty naprawczej (dostępnej w większości specjalistycznych sklepów).

Dalsze informacje można znaleźć w najbliższym sklepie IKEA.

PORTUGUÊS

Instruções de manutenção e limpeza:
Aspire ou limpe com uma esfregona húmida. Para a limpeza normal, use um produto para pavimentos de madeira. Para manchas persistentes, use um pouco de acetona. Não use produtos de limpeza que contenham cera, óleo ou abrilhantador de chão. Limpe de imediato pingos de água ou manchas de humidade com uma esfregona. Use um capacho para proteger o chão do pó e da sujidade em divisões sujeitas a um uso intenso. Pode reparar danos pequenos com uma pasta reparadora (disponível na maioria das lojas da especialidade).

Para mais informações, contacte a sua loja IKEA mais próxima.

ROMÂNA

Întreţinerea noului parchet:
Aspiraţi sau ştergeţi cu un mop umed, bine stors. Pentru curăţarea normală, folosiţi un agent de curăţare special pentru pardoseala laminată. Pentru petele întărite, folosiţi acetonă. Nu folosiţi detergenţi sau produse pentru întreţinerea podelei care conţin ceară, ulei sau luciu pentru podea. Ştergeţi toate picăturile de umezeală imediat ce le observaţi. Este recomandabil să folosiţi un covoraş pentru a proteja podeaua la intrarea în cameră care altfel tind să se murdărească excesiv. Daunele minore se pot repara uşor cu ajutorul unei paste speciale pentru lipit (disponibil în magazinele specializate).

Pentru alte informaţii, contactaţi cel mai apropiat magazin IKEA.

SLOVENSKY

Ako sa starať o novú podlahu:
Vysávajte alebo použite vlhký, dobre vyžmýkaný mop. Na bežné čistenie použite čistiaci prostriedok určený na laminátové podlahy. Na odstránenie odolných škvŕn použite acetón. Nepoužívajte čistiace prostriedky alebo prostriedky na ošetrovanie podlahy obsahujúce vosk, olej alebo leštidlo. Vlhké škvrny hneď utrite. Odporúčame umiestniť pri vchode do miestnosti rohožku, aby sa predišlo nadmernému znečisteniu. Menšie poškodenia povrchu je možné odstrániť pomocou špeciálnej ošetrujúcej pasty (dostupná u väčšiny odborníkov na podlahové krytiny).

БЪЛГАРСКИ

Поддръжка на нов ламиниран паркет:
Почиствайте с прахосмукачка или с влажен, добре изстискан парцал. За обикновено почистване използвайте препарат за ламиниран паркет. За упорити петна - използвайте ацетон. Не използвайте препарати или продукти със съдържание на парафин, масла или лак. Незабавно попивайте влажните петна. Препоръчително е да поставите изтривалки до вратите на стаите, за да предпазите пода на местата, където обикновено се зацапва най-силно. Дребните повреди могат лесно да се отстранят с помощта на специално патентована паста, която се предлага при повечето специалисти по подови настилки.

Свържете се с най-близкия магазин на ИКЕА за повече информация.

HRVATSKI

Održavanje novog poda:
Usisajte u upotrijebite vlažnu, dobro iscijeđenu krpu za pod. Za normalno čišćenje, upotrijebite sredstvo za čišćenje laminatnih podova. Za tvrdokornije mrlje, upotrijebite aceton. Ne koristite deterdžente ili proizvode za njegu poda koji sadrže vosak, ulje ili lak. Odmah obrišite sve vlažne dijelove. Preporučujemo uporabu otirač za noge na ulazu u prostorije koje se često prljaju. Manja oštećenja se mogu popraviti uz pomoć paste za podove (dostupna kod većina specijalističkih trgovina).

Za daljnje informacije kontaktirajte najbližu IKEA robnu kuću.

ΕΛΛΗΝΙΚΑ

Πως να φροντίζετε το καινούργιο σας δάπεδο:
Καθαρίζετε με μια ηλεκτρική σκούπα ή χρησιμοποιήστε μια υγρή, καλά στιμμένη σφουγγαρίστρα. Για κανονικό καθάρισμα, χρησιμοποιήστε ένα υλικό καθαρισμού για πολυστρωματικά δάπεδα. Για δύσκολους λεκέδες, χρησιμοποιήστε ασετόν. Μην χρησιμοποιείτε απορρυπαντικά ή προϊόντα για την συντήρηση δαπέδων που να περιέχουν κερί, λάδι ή γυαλιστικό δαπέδου. Σκουπίστε αμέσως οποιαδήποτε υγρά σημεία. Σας συνιστούμε να χρησιμοποιείτε ένα ταπετάκι στην είσοδο των δωματίων, διαφορετικά τα δάπεδα έχουν τη τάση να βρωμίζουν πολύ. Η ελαφριά φθορά μπορεί εύκολα να επισκευαστεί με μια επισκευαστική αλοιφή (διατίθεται από τα περισσότερα καταστήματα πώλησης δαπέδων).

Για περισσότερες πληροφορίες παρακαλούμε επικοινωνήστε με το πλησιέστερο κατάστημα ΙΚΕΑ.

РУССКИЙ

Инструкции по уходу:
Чистить пылесосом или протирать влажной шваброй. Для регулярной уборки используйте моющее средство для ламинированного напольного покрытия. Для стойких загрязнений можно использовать небольшое количество ацетона. Не используйте чистящие средства, содержащие воск, масло или мастику. Сразу же вытирайте пролитую воду или другие жидкости. Используйте придверные коврики, чтобы защитить напольное покрытие от загрязнений в помещениях, которые используются наиболее интенсивно. Незначительные повреждения напольного покрытия можно исправить с помощью специальной пасты.

Более подробную информацию можно получить в магазине ИКЕА.

SRPSKI

Održavanje poda:
Usisavajte ili koristite vlažnu dobro isceđenu krpu ili zoger. Za uobičajeno čišćenje upotrebite sredstvo za čišćenje laminata. Za tvrdokornije mrlje upotrebite aceton. Nemojte koristiti sredstva za čišćenje koja sadrže vosak, ulje ili lak. Odmah obrišite sve što je prosuto. Preporučujemo da koristite otirače za zaštitu poda na ulazima u prostorije jer se pod može isprljati. Manja oštećenja možete lako popraviti odgovarajućom pastom za popravku (možete je nabaviti u svim prodavnicama podnih obloga)

Za više informacija obratite se najbližoj robnoj kući IKEA.

SLOVENŠČINA

Kako skrbeti za nova tla:
Talno oblogo redno sesajte ali brišite z dobro ožeto krpo za tla. Pri vsakodnevnem čiščenju uporabite čistilo za laminatna tla. Trdovratne madeže očistite z malo acetona. Ne uporabljajte tekočih čistil, ki vsebujejo vosek, olje ali loščilo. Tekočino takoj obrišite. Pred vrata postavite predpražnik, saj tako zaščitite tla pred hudo obrabo zaradi peska in umazanije s čevljev. Manjše poškodbe lahko enostavno popravite s posebno pasto za tla (dobite jo v večini specializiranih prodajaln).

Za dodatne informacije de obrnite na najbližji pohištveni salon IKEA.

TÜRKÇE

Yeni yer döşemelerinizin bakımı:
Elektrik süpürgesi ile veya nemli, iyi sıkılmış bir yer bezi ile siliniz. Normal temizlik yapmak için ise laminat yer döşemesi deterjanı kullanınız. İnatçı lekeler için aseton kullanınız. Balmumu, yağ veya cila içeren temizlik malzemeleri ya da döşeme bakımı ürünleri kullanmayınız. Eğer su lekesi olursa en kısa zamanda silip temizleyiniz. Oda girişindeki zemin kolay yıpranacağından ve kirleneceğinden döşemeleri korumak için kapı paspası kullanılabilir. Döşemelerinizdeki küçük çaptaki hasarları tamirat yapıştırıcısı (birçok zemin döşeme mağazasında mevcuttur) ile tamir edebilirsiniz.

Daha fazla bilgi almak için en yakın IKEA mağazası ile temasa geçiniz.

中文

如何保养新地板：
吸尘或用拧干的湿拖把拖地。对于日常清洁，请使用复合地板清洁剂。对于顽固污渍，请使用丙酮。请勿使用含有蜡、油或地板抛光剂的去污剂或地板护理产品。如有湿渍，请立刻擦拭干净。建议使用门垫，保护房间入口处的地板，以免弄得很脏。如有轻微受损，可使用专业修补膏（大多数地板专业厂商有售）修护。

想了解更多信息，请联系离您最近的宜家商场。

繁中

新地板的保養方法：
請使用吸塵器或擰乾的濕拖把清潔。一般可用清潔劑清洗地板, 若要清除頑垢, 可使用丙☒清潔。不可使用含有蠟、油脂或地板蠟的清潔劑或地板護理產品。若地板上出現水漬, 請立即將擦拭乾淨。可在房間門口擺放門墊, 以保護地板, 避免弄髒。如果地板有輕微損傷, 可使用地板專用修復膏修復(大部分的地板專門店皆有販售)。

更多地板的相關資訊, 請聯絡IKEA賣場。

日本語

お手入れ方法：
掃除機をかけるか、濡らしてかたく絞ったモップで拭いてください。普段のお掃除には、ラミネートフローリング用のクリーナーをお使いください。しつこい汚れには、アセトンをお使いください。ワックス、オイル、光沢剤を含む洗剤やフロアケア用品は使用しないでください。水滴が付いたときは、すぐに拭き取ってください。玄関から各部屋に続く場所は汚れやすいので、ドアマットを敷いて床を保護することをおすすめします。小さな傷は、一般的な床用補修用品で修復できます。

ご不明な点がございましたら、お近くのイケアストアまでお問い合わせください。

BAHASA MALAYSIA

Cara menjaga lantai baru anda:
Vakum hingga bersih atau gunakan mop lantai lembap yang mudah diperah. Untuk cucian biasa, gunakan agen pembersih untuk lantai berlamina. Untuk kotoran degil, gunakan aseton. Jangan gunakan serbuk cuci atau produk penjagaan lantai yang mengandungi lilin, minyak atau pengilat lantai. Lap tempat yang lembap serta merta. Anda dinasihatkan untuk menggunakan alas kaki untuk melindungi lantai pada pintu masuk bilik yang sangat kotor. Kerosakan yang sedikit boleh dibaiki dengan bantuan pes membaiki (terdapat daripada kebanyakan pakar lantai).

Untuk maklumat lanjut, sila hubungi IKEA yang terdekat.

عربي

كيف تعتني بأرضيتك الجديدة:
تنظّف بالمكنسة الكهربائية أو تنظّف بممسحة مبللة ومعصورة جيداً. للتنظيف العادي استخدم منظّف خاص بالأرضيات الخشبية. للبقع المستعصية استخدم قليلاً من الأسيتون. لا تستخدم منظّفات أو منتجات عناية بالأرضيات تحتوي على شمع، زيت أو ورنيش أرضيات. امسح على الفور أي بقع للبلل. ينصح باستخدام ممسحة الأرجل لحماية الأرضية في مداخل الغرف وإلا فسوف تكون معرضة للاتساخ. يمكنك بسهولة إصلاح أي تلف بسيط بواسطة معجون الإصلاح (متوفر لدى معظم المتخصصين في الأرضيات).

للمزيد من المعلومات، يرجى الاتصال بأقرب معرض ايكيا.

ไทย

คำแนะนำการดูแลรักษาพื้นไม้ที่ติดตั้งใหม่
ใช้เครื่องดูดฝุ่นดูด หรือใช้ไม้ถูพื้นบิดหมาดถูให้สะอาด
สำหรับการทำความสะอาดตามปรกติ
ให้ใช้น้ำยาทำความสะอาดพื้นไม้ลามิเนตเช็ดถูให้สะอาด
สำหรับคราบเปื้อนฝังแน่น
ให้ใช้กรดอะซีโตนเล็กน้อยเช็ดออก
อย่าใช้ผลิตภัณฑ์ทำความสะอาดที่มีส่วนผสมของแว๊กซ์ น้ำมัน หรือสารขัดเงา
หากทำน้ำหรือของเหลวอื่นหกบนพื้น
ให้รีบเช็ดให้แห้งทันที สำหรับห้องที่มีการใช้งานหนัก
ควรวางพรมเช็ดเท้าหน้าประตู
เพื่อช่วยเช็ดเอาเศษหินดินทรายและฝุ่นออกก่อนเข้าห้อง
หากผิวของพื้นไม้เสียหายหรือเกิดริ้วรอยเล็กน้อย
ให้ใช้ครีมสำหรับซ่อมผิวป้ายลงไป
(หาซื้อได้จากร้านจำหน่ายผลิตภัณฑ์พื้นไม้ทั่วไป)

หากคุณต้องการข้อมูลเพิ่มเติม กรุณาติดต่อร้านค้า IKEA ใกล้บ้าน

IKEA CB 50

TH / KW / JJ

AA-713217-1

GOLV

CE
EN 14041
2006

©Inter IKEA Systems B.V. 2008

IKEA of Sweden AB
SE-343 81 Älmhult

Made in Germany

WG

IKEA®

Design and Quality
IKEA of Sweden

GOLV

GOLV

8 mm (0.31")

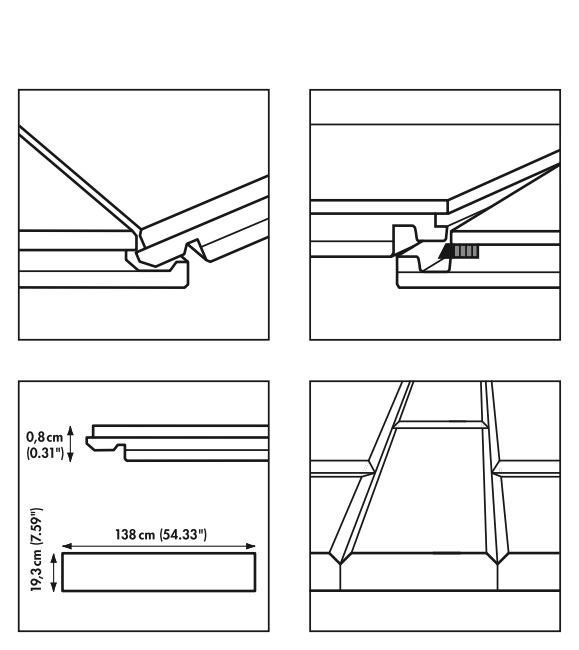

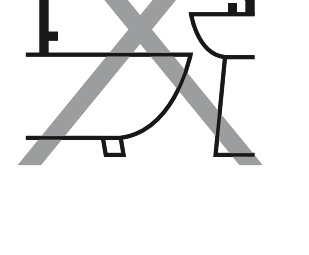
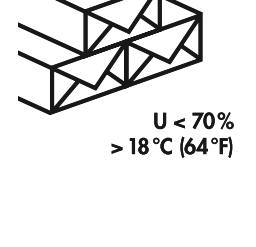

AC 4 / 32

2.131 m²   22.94 sq ft
15 kg   33 lbs

8x

32

AC 4 / 32