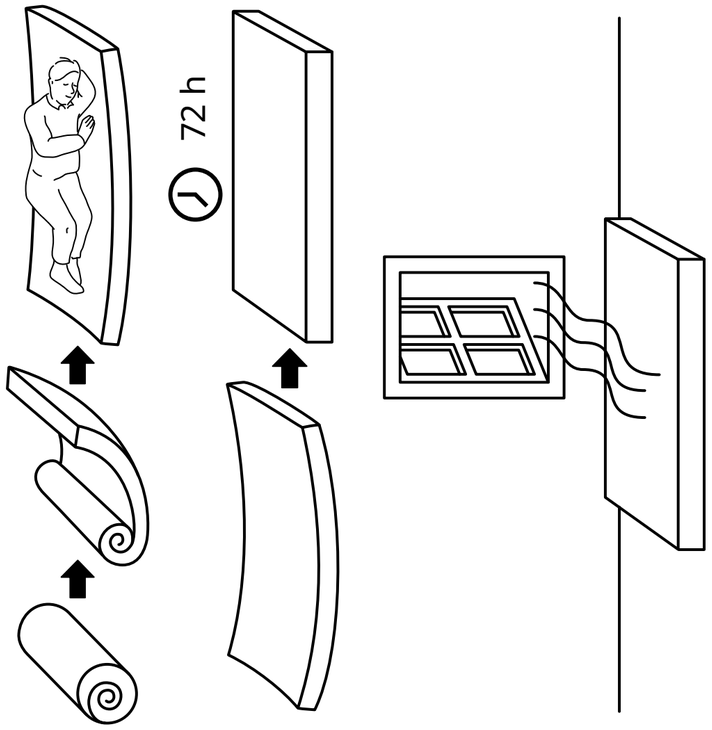

Design and Quality
IKEA of Sweden

English

Some tips for great sleep

Taking care of your mattress/mattress pad
IKEA of Sweden, Box 702, S-343 81 Älmhult

Mattresses (spring, foam & latex) and mattress pads

Great sleep begins here
Initially your new mattress or mattress pad can seem a bit too firm. Allow one month for your body to get used to the mattress/pad and for them to adjust to your body.

To get the best comfort you need the right pillow. Make sure that you have a pillow that suits you and your new mattress/mattress pad.

Before using for the first time
Most of our mattresses and mattress pads are roll packed. They can be used right away but will regain their shape and size completely after 3-4 days.

All new materials have their own particular smell, which are not harmful and will gradually disappear in a well-ventilated room. Airing and vacuuming the mattress/pad will also help to eliminate the smell.

When using
Vacuuming the mattress helps to remove dust mites. Read the label inside the cover and follow care instructions provided.

By complementing your mattress with a mattress protector or a mattress pad you keep it more hygienic since they are easy to remove and clean.

Don’t fold spring mattresses, folding can damage the materials inside.

Even the best mattresses and pads become less comfortable and accumulate dust mites over the years so we recommend that you change your mattress/pad every 8 -10 years.

Deutsch

Ein paar Tipps für guten Schlaf

So pflegst du deine Matratze/Matratzenauflage
IKEA of Sweden, Box 702, S 343 81 Älmhult

Matratzen (Federkern-, Schaum- & Latexmatratzen) und Matratzenauflagen

Guter Schlaf fängt hier an
Zu Beginn kann deine neue Matratze oder Matratzenauflage etwas zu fest erscheinen. Es dauert ca. einen Monat, bis sich dein Körper an die Matratze/Matratzenauflage gewöhnt hat und diese sich an deinen Körper angepasst haben.

Für besten Komfort brauchst du das richtige Kopfkissen. Achte darauf, dass dein Kopfkissen zu dir und deiner neuen Matratze/Matratzenauflage passt.

Vor dem ersten Gebrauch
Die meisten unserer Matratzen und Matratzenauflagen sind gerollt verpackt. Sie können sofort genutzt werden, benötigen aber ca. 3-4 Tage, bis sie ihre endgültige Form und Größe komplett eingenommen haben.

Alle neuen Materialien haben ihren charakteristischen Geruch, der nicht schädlich ist und in einem gut belüfteten Raum allmählich verschwinden wird. Es hilft, Matratze/Matratzenauflage zu lüften und abzusaugen, um den Geruch zu vertreiben.

Während des Gebrauchs
Regelmäßiges Staubsaugen der Matratze beugt Staubmilben vor. Etikett im Bezug sorgfältig lesen und die Pflegeanleitung befolgen.

Die Matratze ist hygienischer, wenn sie durch einen Matratzenschoner oder eine Matratzenauflage ergänzt wird, da diese leicht abgenommen und gereinigt werden können.

Federkernmatratzen nicht falten, da dies die Materialien im Inneren beschädigen kann.

Auch die besten Matratzen und Matratzenauflagen werden im Laufe der Jahre weniger bequem und es sammeln sich Staubmilben an. Daher empfehlen wir, die Matratze/Matratzenauflage nach 8-10 Jahren auszutauschen.

Français

Conseils pour un bon sommeil

Prendre soin de votre matelas/surmatelas
IKEA of Sweden, Box 702, S-343 81 Älmhult.

Matelas (à ressorts, en mousse et en latex) et surmatelas

Pour un bon sommeil
Votre nouveau matelas ou surmatelas peut paraître un peu trop ferme. Attendez un mois pour qu’ils se fassent à votre corps.

Pour un maximum de confort, il vous faut un bon oreiller. Pour un confort optimal, il vous faut un oreiller adapté à votre morphologie qui soit compatible avec votre nouveau matelas/surmatelas.

Avant toute première utilisation
La plupart de nos matelas et surmatelas sont vendus enroulés. Ils peuvent être utilisés immédiatement mais retrouvent leur forme et leur taille, 3 ou 4 jours après avoir été déroulés.

Tous les nouveaux matériaux ont une odeur particulière qui n'est pas nocive et disparaîtra progressivement dans une pièce bien aérée. Aérer souvent et passer l'aspirateur sur le matelas/surmatelas aidera également à éliminer l'odeur.

Lors de l'utilisation
Pour éliminer les acariens, vous pouvez passer l’aspirateur sur le matelas. Lisez l'étiquette à l'intérieur de la housse et suivez les instructions d'entretien.

En complétant votre matelas avec un protège-matelas ou un surmatelas, vous lui conservez sa fraîcheur car ils sont faciles à retirer et à nettoyer.

Ne pas plier un matelas à ressorts car ceci risque d’abîmer les matériaux contenus à l’intérieur.

Même les meilleurs matelas et surmatelas deviennent moins confortables et accumulent les acariens au fil des ans. Nous vous recommandons donc de changer de matelas /surmatelas tous les 8 à 10 ans.

Nederlands

Wat handige tips om heerlijk te slapen

Onderhouden van je matras of topmatras
IKEA of Sweden, Box 702, S-343 81 Älmhult, Zweden

Matrassen (pocket, schuim, latex) en topmatrassen

Heerlijk slapen begint hier
In het begin kan je nieuwe matras wat hard aanvoelen. Het kan ongeveer een maand duren voordat je lichaam aan de nieuwe matras is gewend en de matras aan je lichaam.

Voor het beste slaapcomfort heb je een kussen nodig dat bij jou en je nieuwe matras past. Zorg ervoor dat je kussen bij jou en je nieuwe matras/topmatras past.

Voordat je het product gebruikt
De meeste van onze matrassen en topmatrassen zitten op een rol verpakt. Je kunt ze direct gebruiken maar hebben pas na 3-4 dagen de daadwerkelijke vorm en afmeting.

Nieuwe materialen hebben een specifieke geur, deze is niet schadelijk en zal geleidelijk verdwijnen in een goed geventileerde ruimte. Door de matras te luchten of te stofzuigen verdwijnt de geur sneller.

Bij gebruik
Stofzuigen van de matras helpt stof en huismijt tegen te gaan. Lees het label aan de binnenkant van het hoeslaken en volg de instructies.

Completeer je dekmatras voor extra hygiëne met een matrasbeschermer - deze zijn gemakkelijk afneembaar voor de was.

Vouw een pocketveringmatras niet, dit kan de binnenzijde beschadigen.

Zelfs het beste matras en topmatras kan door de jaren heen minder comfortabel worden en huismijt aantrekken, daarom raden we aan om elke 8/10 jaar dit te vernieuwen.

Dansk

Tips til en god nattesøvn

Sådan passer du på din madras/topmadras
IKEA of Sweden, Box 702, S-343 81 Älmhult

Madrasser (spring, skum og latex) og topmadrasser

God søvn begynder her
I begyndelsen kan din nye madras eller topmadras virke lidt for fast. Lad der gå 1 måned, så din krop kan vænne sig til madrassen/topmadrassen, og så de kan tilpasse sig til din krop.

Vælg en passende pude, der giver dig optimal komfort. Sørg for, at din pude passer til dig og din nye madras/topmadras.

Før ibrugtagning
De fleste af vores madrasser og topmadrasser er sammenrullede. De kan bruges med det samme, men får den oprindelige form og størrelse igen efter 3-4 dage.

Alle nye materialer har en speciel lugt, men den er ikke farlig og forsvinder lidt efter lidt i et godt ventileret rum. Lugten forsvinder hurtigere, hvis du lufter og støvsuger madrassen/topmadrassen.

Ved brug
Støvsug madrassen. Det fjerner støvmider. Læs mærkaten indvendigt på betrækket, og følg anvisningerne, som leveres sammen med produktet.

Hvis du supplerer din madras med en madrasbeskytter eller topmadras, er den mere hygiejnisk, fordi de er nemme at fjerne og gøre rene.

Springmadrasser må ikke foldes sammen, da det kan beskadige materialerne indvendig.

Med årene bliver selv de bedste madrasser og topmadrasser mindre komfortable og opsamler støvmider, så vi anbefaler, at du udskifter din madras/topmadras hvert 8.-10. år

Íslenska

Góð ráð fyrir góðan svefn

Umhirða dýnu/yfirdýnu
IKEA of Sweden, Pósthólf 702, S-343 81 Älmhult

Dýnur (gormur, svampur og latex) og yfirdýnur

Grunnur að góðum svefni
Til að byrja með gæti nýja dýnan eða yfirdýnan virst of stíf. Gefðu líkama þínum einn mánuð til að aðlagast dýnunni/yfirdýnunni.

Til að njóta sem mestra þæginda þarftu réttan kodda. Gakktu úr skugga um að koddinn henti þér og nýju dýnunni/yfirdýnunni þinni.

Áður en varan er tekin í notkun
Flestar dýnurnar og yfirdýnurnar okkar eru rúllaðar upp. Það er hægt að nota hana strax en það tekur 3-4 daga fyrir dýnuna að ná fullri stærð og lögun.

Nýtt efni býr yfirleitt yfir einkennandi lykt sem er ekki skaðlegt og hverfur smám saman í vel loftræstu rými. Lyktin hverfur fyrr ef dýnan er viðruð og ryksuguð.

Í notkun
Til að losna við rykmaura hjálpar til að ryksuga dýnuna. Lestu miðann innan á áklæðinu og fylgdu umhirðuleiðbeiningunum sem fylgja með.

Fullkomnaðu dýnuna þína með dýnuhlíf, hún verndar dýnuna fyrir óhreinindum og það er auðvelt að taka hana af og þvo.

Ekki leggja saman gormadýnu, það gæti skemmt hana.

Jafnvel bestu dýnurnar og yfirdýnurnar verða óþægilegri með tímanum og rykmaurar safnast upp og því er mælt með að skipta um dýnu/yfirdýnu á 8-10 ára fresti.

Norsk

Noen tips til god søvn

Ta vare på madrassen/overmadrassen
IKEA of Sweden, Box 702, S-343 81 Älmhult

Madrasser (springfjær, skum og lateks) og overmadrasser

God søvn begynner her
I begynnelsen kan den nye madrassen virke litt for fast. Gi den en måned, slik at kroppen din kan bli vant til madrassen og madrassen blir vant til kroppen.

For å få best mulig komfort trenger du riktig pute. Sørg for at du har ei pute som passer til deg og den nye madrassen din.

Før første gangs bruk
De fleste av madrassene og overmadrassene våre er sammenrullet. De kan brukes med en gang, men får tilbake formen og størrelsen helt etter 3–4 dager.

Alle nye materialer har sin egen lukt, som ikke er skadelig og vil forsvinne gradvis i et godt ventilert rom. Lufting og støvsuging av madrassen/puta vil også bidra til å fjerne lukten.

Under bruk
Støvsuging av madrassen fjerner støv og midd. Les etiketten på innsiden av trekket og følg vaskeanvisningen som står der.

Ved å supplere madrassen med en madrassbeskytter eller en overmadrass, blir den nye madrassen din mer hygienisk, siden de er enkle å ta av og rengjøre.

Ikke forsøk å brette sammen springfjærmadrassen – det kan ødelegge materialene inni.

Selv de beste madrassene og overmadrassene blir mindre komfortable og akkumulerer støvmidd med årene, så vi anbefaler at du bytter madrass/overmadrass hvert 8.–10. år.

Suomi

Vinkkejä hyvään uneen

Patjan/sijauspatjan hoito
IKEA of Sweden, Box 702, S-34381 Älmhult

Joustin-, vaahtomuovi- ja lateksipatjat & sijauspatjat

Hyvä uni alkaa tästä
Aluksi uusi patja tai sijauspatja voi vaikuttaa hieman liian kiinteältä. Anna kehosi tottua patjaan/sijauspatjaan sekä niiden kehoosi kuukauden ajan.

Maksimoi mukavuus sopivalla tyynyllä. Varmista, että tyyny sopii sinulle ja patjallesi/sijauspatjallesi.

Ennen ensimmäistä käyttökertaa
Useimmat patjamme ja sijauspatjamme on pakattu rullalle. Ne voidaan ottaa heti käyttöön, mutta ne palaavat muotoonsa ja kokoonsa 3–4 päivän kuluttua.

Kaikilla uusilla materiaaleilla on oma ominaistuoksunsa, joka ei ole haitallinen ja haihtuu vähitellen hyvin tuuletetussa tilassa. Patjan/sijauspatjan tuulettaminen ja imuroiminen auttavat poistamaan tuoksua.

Kun patja on käytössä
Patjan imurointi auttaa poistamaan pölypunkkeja. Noudata päällisen sisäpuolelta löytyviä hoito-ohjeita.

Patjasi pysyy hygieenisempänä, kun käytät sen kanssa patjansuojusta tai sijauspatjaa, sillä ne on helppo irrottaa ja pestä.

Älä taita jousipatjoja, sillä niiden sisällä olevat materiaalit voivat vaurioitua.

Parhaatkin patjat ja sijauspatjat menettävät mukavuutensa ja keräävät pölypunkkeja ajan saatossa, joten suosittelemme vaihtamaan patjan 8–10 vuoden välein.

Svenska

Några tips för skön sömn

Ta hand om din madrass/bäddmadrass
IKEA of Sweden, Box 702, S-343 81 Älmhult

Madrasser (resår, skum & latex) och bäddmadrasser

Skön sömn börjar här
I början kan din nya madrass eller bäddmadrass upplevas som lite för fast. Det tar ungefär en månad för din kropp att vänja sig vid madrassen/bäddmadrassen och för madrasserna att anpassa sig till din kropp.

För att få bästa komfort behöver du rätt kudde. Se till att du har en kudde som passar dig och din nya madrass/bäddmadrass.

Innan första användning
De flesta av våra madrasser och bäddmadrasser är rullpackade. De kan användas direkt men kommer att återfå sin form och storlek helt efter 3–4 dagar.

Alla nya material har sin egen speciella lukt, som inte är skadlig och gradvis försvinner i ett välventilerat rum. Att vädra och dammsuga madrassen/bäddmadrassen hjälper också till att ta bort lukten.

Användning
Dammsugning av madrassen hjälper till att ta bort dammkvalster. Läs etiketten inuti klädseln och följ de medföljande skötselanvisningarna.

Genom att komplettera din madrass med ett madrasskydd eller en bäddmadrass håller du den mer hygienisk, eftersom de är enkla att ta bort och rengöra.

Vik inte resårmadrasser, då det kan skada materialen på insidan.

Även de bästa madrasser blir mindre bekväma och samlar på sig dammkvalster med tiden, så vi rekommenderar att du byter din madrass/bäddmadrass efter 8–10 år.

Česky

Několik tipů pro skvělý spánek

Péče o matraci/vrchní matraci
IKEA of Sweden, Box 702, S-343 81 Älmhult, Švédsko

Matrace (pružinové, pěnové a latexové) a vrchní matrace

Skvělý spánek začíná tady
Z počátku se může vaše nová matrace nebo vrchní matrace zdát trochu tvrdá. Vyčkejte asi měsíc, dokud si vaše tělo a matrace/vrchní matrace na sebe nezvyknou.

Abyste dosáhli maximálního pohodlí, potřebujete správný polštář. Ujistěte se, že jste si k vaší nové matraci/vrchní matraci vybrali i správný polštář, který vyhovuje vašim potřebám.

Před prvním použitím
Většina našich matrací a vrchních matrací je balená v rolích. Používat je můžete okamžitě, ale plný tvar a velikost dosáhnou až po 3 až 4 dnech.

Všechny nové materiály mají svůj specifický zápach, který není škodlivý a v dobře větrané místnosti postupně zmizí. K odstranění zápachu pomůže i větrání a vysávání matrace/vrchní matrace.

Při používání
Vysávání matrace pomáhá odstranit roztoče. Přečtěte si štítek uvnitř potahu a dodržujte pokyny pro péči.

Doplněním matrace o chránič matrace nebo vrchní matrací ji udržíte hygieničtější, protože je lze snadno z postele sundat a vyprat.

Neskládejte pružinové matrace, skládání může poškodit materiály, které jsou uvnitř.

I ty nejlepší matrace a vrchní matrace jsou s přibývajícími roky méně pohodlné a hromadí se v nich roztoči, proto vám doporučujeme, abyste matraci/vrchní matraci měnili každých 8–10 let.

Español

Algunos consejos para dormir bien

Cómo cuidar tu colchón/colchoncillo
IKEA of Sweden, Box 702, S-343 81 Älmhult

Colchones (muelles, espuma y látex) y colchoncillos

El descanso perfecto comienza aquí
En un primer momento el colchón o colchoncillo nuevo puede parecer demasiado firme. Espera un mes para que se adapte a tu cuerpo.

Para conseguir el mayor confort es importante tener la almohada adecuada. Para un confort óptimo necesitas una almohada que se adapte a tu cuerpo y a tu nuevo colchón/colchoncillo.

Antes del primer uso
La mayoría de nuestros colchones y colchoncillos vienen enrollados. Se pueden utilizar inmediatamente, pero recuperan totalmente la forma y el tamaño al cabo de 3 o 4 días.

Todos los materiales nuevos tienen un olor particular que no es perjudicial y que desaparece gradualmente. Airea y aspira el colchón/colchoncillo para ayudar a eliminarlo.

Al usarlo
Aspirar el colchón ayuda a eliminar los ácaros del polvo. Lee la etiqueta de la funda y sigue las instrucciones de mantenimiento.

Completa el colchón con un protector o un colchoncillo: es fácil de retirar y lavar y así garantizas una mayor higiene.

No pliegues el colchón de muelles; se podrían dañar los materiales en su interior.

Incluso el mejor de los colchones/colchoncillos va perdiendo confort con el paso de los años y acaban acumulando polvo y ácaros, por lo que te recomendamos cambiarlo cada 8-10 años.

Italiano

Alcuni consigli per dormire bene

Manutenzione del materasso/materasso sottile
IKEA of Sweden, Box 702, S-343 81 Älmhult

Materassi (a molle, in schiuma e lattice) e materassi sottili

Come dormire bene
Inizialmente il tuo nuovo materasso o materasso sottile può sembrarti troppo rigido. Il tuo corpo ha bisogno di un mese per adattarsi al materasso/materasso sottile e viceversa.

Per un comfort ottimale, hai bisogno del cuscino giusto. Usane uno adatto a te e al tuo nuovo materasso/materasso sottile.

Prima di usare il prodotto per la prima volta
La maggior parte dei nostri materassi e materassi sottili sono confezionati arrotolati. Possono essere utilizzati subito ma riacquistano la loro forma e le loro dimensioni originarie dopo 3-4 giorni.

Tutti i materiali nuovi hanno un odore particolare, che non è dannoso e scompare gradualmente in un ambiente ben ventilato. Passando l'aspirapolvere sul materasso/materasso sottile e arieggiandolo, l'odore scomparirà più velocemente.

Durante l'uso
Passare l'aspirapolvere sul materasso aiuta ad eliminare gli acari della polvere. Leggi l'etichetta all'interno della fodera e segui le istruzioni per la manutenzione incluse.

Il materasso diventa più igienico completandolo con un proteggi-materasso o un materasso sottile, facili da rimuovere e pulire.

Non piegare i materassi a molle perché potresti danneggiare i materiali interni.

Anche i materassi e i materassi sottili migliori diventano meno confortevoli e accumulano acari della polvere nel corso degli anni, quindi ti consigliamo di cambiare il materasso/materasso sottile ogni 8-10 anni.

Magyar

Néhány tanács a kellemes alváshoz

A matrac/fekvőbetét karbantartása
IKEA of Sweden, PBox 702, S- 343 81, Älmhult, Svédország

Matracok (rugós, habszivacs, latex) és fekvőbetétek

A jó alvás alapjai
Eleinte az új matrac vagy fekvőbetét kissé keménynek tűnhet. Adj egy hónapot testednek, hogy megszokja a matracot/fekvőbetétet, amely egy idő után alkalmazkodik a testedhez.

A legnagyobb kényelem érdekében megfelelő párnára is szükséged van. Gondoskodj róla, hogy a hozzád és a matrachoz/fekvőbetétedhez leginkább illő párnád legyen.

Az első használat előtt
A matracaink és fekvőbetéteink nagy része feltekerve vihető haza. Kicsomagolás után azonnal használhatók, viszont 3-4 nap elteltével nyerik vissza eredeti formájukat és alakjukat.

Minden új anyag jellegzetes szaggal rendelkezik, ami fokozatosan eltűnik ha a helyiség jól szellőzik. A matrac/fekvőbetét gyakori szellőztetésével és porszívózásával a szag hamarabb elmúlik.

Használat
A matrac átporszívózása segít eltávolítani a poratkákat. Olvasd el a címkét a huzat belsejében és kövesd az utasításokat.

Ha matracvédővel vagy fekvőbetéttel egészíted ki matracodat, sokkal higiénikusabb lehet, mivel ezek könnyebben levehetők és tisztíthatók.

Ne hajtsd össze a rugós matracokat, mivel ez kárt tehet bennük.

A legjobb matracok és fekvőbetétek is idővel kevésbé kényelmessé válnak, illetve poratkák is felgyűlhetnek bennük az évek során, így érdemes őket 8-10 évente lecserélni.

Polski

Kilka wskazówek dotyczących dobrego snu

Pielęgnacja materaca/maty na materac
IKEA of Sweden, Box 702, S-343 81 Älmhult.

Materace (sprężynowe, piankowe i lateksowe) oraz maty na materac

Tutaj zaczyna się wspaniały sen
Z początku nowy materac lub mata na materac mogą wydawać się nieco za twarde. Odczekaj miesiąc, aby Twoje ciało przyzwyczaiło się do materaca/maty na materac, a materac/mata dopasowały się do Twego ciała.

Aby uzyskać optymalny komfort potrzebna jest odpowiednia poduszka. Upewnij się, że masz poduszkę, która jest odpowiednia do Twoich potrzeb i Twojego nowego materaca/maty na materac.

Przed pierwszym uzyciem
W większości nasze materace i maty na materac pakowana są w rulony. Można z nich korzystać od razu, ale w pełni odzyskają swój kształt i wymiary po około 3-4 dniach.

Wszystkie nowe surowce mają swój specyficzny zapach, który nie jest szkodliwy i stopniowo znika w dobrze wentylowanym pomieszczeniu. Wietrzenie i odkurzanie materaca/maty na materac pomoże wyeliminować ten zapach.

Używanie
Odkurzanie materaca pomaga usunąć roztocza. Zapoznaj się z etykietą i postępuj zgodnie z podanymi instrukcjami dotyczącymi pielęgnacji.

Dodając do materaca ochraniacz lub matę sprawisz, że materac będzie bardziej higieniczny, ponieważ łatwo się je zdejmuje i czyści.

Nie składaj materaców sprężynowych, składanie może uszkodzić wewnętrzne materiały.

Nawet najlepsze materace i maty z biegiem lat stają się mniej wygodne i gromadzą roztocza, dlatego zalecamy wymianę materaca/maty co 8-10 lat.

Eesti

Kuidas magada paremini?

Madratsi/kattemadratsi hooldamine
Tootja: IKEA of Sweden AB, Box 702, 343 81 Älmhult, Sweden

Madratsid (vedru-, vaht- ja lateksmadratsid) ja kattemadratsid

Parem uni algab siit
Esialgu võib uus madrats või kattemadrats tunduda veidi liiga jäik. Anna oma kehale kuu aega uue madratsi või kattemadratsiga harjumiseks. Samal ajal kohaneb madrats ka su kehaga.

Suurima mugavuse saavutamiseks vajad ka õiget patja. Veendu, et su padi sobib nii su keha kui uue madratsi või kattemadratsiga.

Enne esimest kasutamist
Enamik meie madratseid ja kattemadratseid on transpordi ajaks rulli keeratud. Saad neid kohe kasutada, kuid nende algse kuju täielikuks taastumiseks kulub 3–4 päeva.

Kõigil uutel materjalidel on alguses iseloomulik lõhn, mis pole kahjulik ja kaob õhutatud ruumis pikkamisi iseenesest. Lõhna aitab hajutada ka madratsi või kattemadratsi õhutamine ja puhastamine tolmuimejaga.

Kasutamise ajal
Madratsit tolmuimejaga puhastades eemaldad ka tolmulesti. Loe katte siseküljel olevat silti ja järgi selle juhiseid.

Kui täiendad madratsit madratsikaitse või kattemadratsiga, magad puhtamas voodis, sest neid on lihtne eemaldada ja puhastada.

Ära murra vedrumadratsit kokku, sest see kahjustab madratsi sisu.

Isegi parimad madratsid ja kattemadratsid kaotavad aastatega mugavust ja koguvad tolmulesti, mistõttu soovitame sul oma madratsi või kattemadratsi iga 8–10 aasta jooksul välja vahetada.

Latviešu

Ieteikumi saldam miegam

Kā rūpēties par matraci un virsmatraci
Adrese: IKEA of Sweden, Box 702, S-343 81 Älmhult

Matrači (atsperu, putu materiāla un lateksa) un virsmatrači

Pirmie soļi uz saldu miegu
Sākumā jaunais matracis var šķist mazliet par stingru. Mēneša laikā ķermenis pielāgosies matracim, un matracis pielāgosies ķermenim.

Maksimālam komfortam nepieciešams arī labs spilvens. Pārliecinies, ka spilvens ir piemērots gan tev, gan tavam matracim vai virsmatracim.

Pirms pirmās lietošanas
Gandrīz visi mūsu matrači un virsmatrači ir iepakoti rulļos. Tos var izmantot uzreiz, taču jāņem vērā, ka savu īsto izmēru un formu tie ieņems pēc 3–4 dienām.

Visiem jauniem materiāliem var būt jūtams specifisks aromāts. Tas nav kaitīgs un pakāpeniski izzudīs. Aromātu var likvidēt ātrāk, vēdinot matraci un tīrot to ar putekļusūcēju.

Lietošanas laikā
Matrača tīrīšana ar putekļusūcēju var palīdzēt atbrīvoties no putekļu ērcītēm. Ievēro matrača pārvalka iekšpusē norādīto kopšanas instrukciju.

Aizsargā savu matraci ar matrača aizsargu vai ar virsmatraci. Tie ir viegli noņemami, tīrāmi un nodrošina papildu higiēnu.

Neloki matraci, lai nesabojātu pildījumu.

Pat labākie matrači un virsmatrači gadu gaitā kļūst mazāk ērti, un tajos uzkrājas putekļu ērcītes. Tāpēc matraci un virsmatraci ir ieteicams mainīt reizi 8–10 gados.

Lietuvių

Patarimai geram miegui

Kaip prižiūrėti čiužinį / antčiužinį
IKEA of Sweden, Box 702, S-343 81 Älmhult

Čiužiniai (spyruokliniai, putų poliuretano ir lateksiniai) ir antčiužiniai

Čia prasideda geras miegas
Iš pradžių naujas čiužinys ar antčiužinis gali atrodyti kiek per kietas. Tačiau maždaug per mėnesį kūnas prie čiužinio ar antčiužinio pripranta.

Kad būtų maksimaliai patogu, pasirinkite tinkamą pagalvę. Pagalvė turi tikti ir jums, ir jūsų naujam čiužiniui ar antčiužiniui.

Prieš naudojant pirmą kartą
Dauguma mūsų čiužinių ir antčiužinių parduodami supakuoti į ritinį. Juos galima naudoti iš karto, bet tikrąją savo formą ir matmenis jie atgaus po 3 ar 4 dienų.

Visos naujos medžiagos turi tam tikrą specifinį kvapą, bet jis nekenksmingas ir gerai vėdinamame kambaryje palaipsniui išnyks. Kvapas dings greičiau, jei čiužinį ar antčiužinį išvėdinsite ir išsiurbsite dulkių siurbliu.

Kai čiužiniu / antčiužiniu jau naudojatės
Čiužinį reguliariai išsiurbkite dulkių siurbliu – taip sumažinsite dulkių erkučių kiekį. Perskaitykite užvalkalo viduje esančią etiketę ir laikykitės joje pateikiamų nurodymų.

Patariame čiužinį uždengti antčiužiniu arba čiužinio apsauga – tai padės palaikyti higieną, nes tiek antčiužinį, tiek čiužinio apsaugą paprasta išskalbti.

Jei čiužinys spyruoklinis, jo nelenkite, kad nesugadintumėte vidinių jo konstrukcijos dalių.

Bėgant metams, net ir geriausi čiužiniai ir antčiužiniai tampa ne tokie patogūs, juose susikaupia daug dulkių erkučių. Patariame čiužinius ir antčiužinius keisti kas 8–10 metų.

Portugues

Algumas sugestões para dormir melhor

Cuidados de manutenção do colchão/sobrecolchão
IKEA of Sweden, Box 702, S-343 81 Älmhult, Suécia.

Colchões (de molas, espuma e látex) e sobrecolchões

O primeiro passo para dormir melhor
Inicialmente, o seu novo colchão ou sobrecolchão pode parecer-lhe demasiado firme. Aguarde um mês para o seu corpo se habituar ao colchão/sobrecolchão e para que estes se adaptem a si.

Para obter o máximo conforto é necessário ter a almofada certa. Certifique-se de que a almofada é apropriada para si e para o seu novo colchão/sobrecolchão.

Antes da primeira utilização
A maioria dos nossos colchões e sobrecolchões é embalada em rolo. Podem ser usados logo no primeiro dia, mas só terão recuperado totalmente a sua forma e dimensão 3-4 dias depois.

Todos os materiais novos têm um cheiro característico, que não é nocivo e desaparece gradualmente numa divisão bem ventilada. Arejar e aspirar o colchão/sobrecolchão ajuda a eliminar o cheiro.

Durante a utilização
Aspirar o colchão ajuda a remover os ácaros. Consulte a etiqueta presente no interior da capa e siga as instruções de manutenção incluídas.

Ao complementar o seu colchão com um protetor de colchão ou com um sobrecolchão, vai conseguir mantê-lo mais limpo, pois estes são mais fáceis de retirar e lavar.

Não dobre os colchões de molas, pois poderá danificar os materiais no interior.

Os melhores colchões e sobrecolchões também perdem conforto e acumulam ácaros com o passar do tempo, pelo que recomendamos a substituição do colchão/sobrecolchão a cada 8-10 anos.

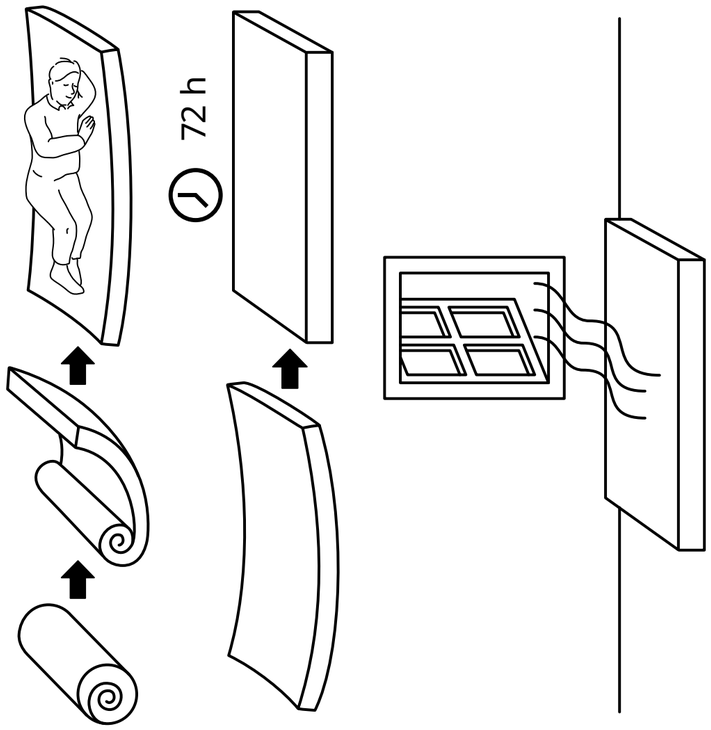

Română

Sfaturi pentru un somn excelent

Îngrijirea saltelei/topperului pentru saltea

IKEA of Sweden, Box 702, S-343 81 Älmhult

Saltele (cu arcuri, spumă și latex) și toppere pentru saltea

Cum poți avea un somn excelent

Inițial, noua ta saltea sau noul topper pentru saltea poate părea puțin prea tare. După aproximativ o lună, corpul se va obișnui cu salteaua/topperul, iar aceasta/acesta se va adapta la conturul corpului tău.

Pentru a obține confort optim, ai nevoie de perna potrivită. Asigură-te că ai perna potrivită pentru tine și noua ta saltea/topper pentru saltea.

Înainte de prima utilizare

Cele mai multe saltele și toppere pentru saltea sunt împachetate rulat. Acestea se pot folosi imediat, dar își vor recăpăta forma și dimensiunea complet după 3-4 zile.

Toate materialele noi au un miros specific, care nu este dăunător, și va dispărea treptat într-o cameră bine ventilată. Aerisirea și aspirarea saltelei/topperului ajută, de asemenea, la eliminarea mirosului.

În timpul utilizării

Aspirarea saltelei va ajuta la eliminarea prafului și acarienilor. Citește eticheta din interiorul husei și urmează instrucțiunile de îngrijire furnizate.

Dacă adaugi o protecție pentru saltea sau un topper pentru saltea, păstrezi salteaua mai igienică pentru că se scot ușor și se curăță.

Nu plia salteaua cu arcuri pentru că se pot deteriora materialele din interior.

Chiar și cele mai bune saltele și toppere devin mai puțin confortabile și acumulează acarieni de-a lungul anilor, prin urmare, recomandarea este să schimbi salteaua/topperul pentru saltea la fiecare 8-10 ani.

Slovensky

Niekoľko tipov na skvelý spánok

Starostlivosť o matrac / podložku na matrac

IKEA of Sweden, Box 702, S-343 81 Älmhult, Sweden

Matrace (pružinové, penové a latexové) a podložky na matrace

Tu začína skvelý spánok

Spočiatku sa vám nový matrac alebo podložka na matrac môžu zdať trochu tvrdé. Počkajte asi mesiac, kým si vaše telo zvykne na matrac / podložku na matrac a matrac / podložka na matrac na vaše telo.

Aby ste dosiahli maximálne pohodlie, potrebujete správny vankúš. Ubezpečte sa, že ste si zadovážili aj správny vankúš k vášmu novému matracu / podložke na matrac.

Pred prvým použitím

Väčšina našich matracov a podložiek na matrace je balená v rolkách. Použiť ich môžete okamžite, ale plný tvar, hrúbku a veľkosť dosiahnu až po 3 – 4 dňoch.

Všetky nové materiály majú svoj špecifický zápach, ktorý nie je škodlivý a v dobre vetranej miestnosti postupne zmizne. Vetraním a vysávaním zápach eliminujete.

Počas používania

Vysávanie matraca pomáha odstraňovať roztoče. Prečítajte si štítok na obale a postupujte podľa pokynov na údržbu.

Doplnením matraca o chránič matraca alebo podložku na matrac zaistíte vyššiu hygienu, pretože sa dajú ľahko vybrať a vyčistiť.

Neprehýnajte pružinové matrace, skladanie môže poškodiť materiály vo vnútri.

Dokonca aj tie najlepšie matrace a podložky sú v priebehu rokov menej pohodlné a hromadia sa v nich roztoče, preto odporúčame, aby ste matrac/podložku menili každých 8 až 10 rokov.

Български

Съвети за спокоен сън

Как да се грижите за Вашия матрак/топ матрак

IKEA of Sweden, п.к. 702, S-343 81 Алмхулт

Матраци (пружини, латекс и пяна) и топ матраци.

Страхотният сън започва тук

Първоначално новият Ви матрак или топ матрак може да ви се стори прекалено твърд. Изчакайте да изтече един месец, за да може тялото Ви да свикне с него и той да свикне с тялото Ви.

За оптимален комфорт Ви е необходима възглавница. Уверете се, че имате възглавница, подходяща за Вас и за новия Ви матрак/топ матрак.

Преди първата употреба

Повечето наши матраци и топ матраци са опаковани на руло. Те могат да се използват веднага, но ще възвърнат формата и размера си след 3-4 дни употреба.

Всички нови материали имат собствена миризма, която не е вредна и ще изчезне след време, ако проветряване добре помещението. Проветряването на матрака/топ матрака и почистването с прахосмукачка, ще помогне миризмата да изчезне.

При употреба

Почистването на матрака с прахосмукачка спомага за отстраняването на прах и паразити. Прочетете етикета вътре и следвайте предоставените инструкции за поддръжка.

Съчетайте матрака с протектор или топ матрак - те се свалят и почистват лесно, което спомага за по-добра хигиена.

Не сгъвайте пружинните матраци, тъй като това може да повреди материалите.

Дори най-добрите матраци и топ матраци стават неудобни и натрупват акари с годините, така че препоръчваме да сменяте матрака/топ матрака си на всеки 8 -10 години.

Hrvatski

Savjeti za odličan san

Njega madraca/nadmadraca

IKEA of Sweden, Box 702, S-343 81 Älmhult

Madraci (opruge, pjena i lateks) i nadmadraci.

Odličan san počinje ovdje

Možda se isprva madrac ili nadmadrac mogu učiniti malo pretvrdima. Bit će potrebno mjesec dana da se tijelo navikne na madrac/nadmadrac i da se oni prilagode tijelu.

Za najveću udobnost potreban je odgovarajući jastuk. Zato je dobro imati jastuk koji odgovara načinu spavanja i novom madracu/nadmadracu.

Prije prve upotrebe

Većina naših madraca i nadmadraca nalaze se u rolo pakiranju. Iako se mogu odmah koristiti, svoj će pravi oblik, duljinu i debljinu poprimiti nakon 3–4 dana.

Svi novi materijali imaju svoj specifičan miris, koji nije štetan i s vremenom će nestati u dobro prozračenoj prostoriji. Prozračivanje i usisavanje madraca/nadmadraca pomaže u uklanjanju mirisa.

Pri korištenju

Usisavanjem madraca uklanjaju se prašina i grinje. Pročitati etiketu unutar navlake i pratiti upute za njegu.

Upotreba zaštite za madrac ili nadmadraca uz madrac više je higijenska jer se oni lako skidaju i čiste.

Ne preklapati opružne madrace, preklapanjem se mogu oštetiti unutarnji materijali.

Čak i najbolji madraci i nadmadraci postaju manje udobni te skupljaju više grinja tijekom godina, tako da preporučujemo zamjenu svakih 8 do 10 godina.

Ελληνικά

Μερικές συμβουλές για τέλειο ύπνο

Φροντίζοντας το στρώμα/ανώστρωμά σας

IKEA of Sweden, Box 702, S-343 81 Älmhult

Στρώματα (ελατηρίων, αφρού & λάτεξ) και ανωστρώματα

Ο τέλειος ύπνος ξεκινάει εδώ

Αρχικά μπορεί να αισθάνεστε το καινούργιο σας στρώμα ή το ανώστρωμα λίγο σκληρό. Δώστε περιθώριο περίπου ένα μήνα στο σώμα σας να συνηθίσει το στρώμα/ανώστρωμα και στο στρώμα/ανώστρωμα να προσαρμοστεί στο σώμα σας.

Για να έχετε τη μεγαλύτερη δυνατόν άνεση, χρειάζεστε το σωστό μαξιλάρι. Βεβαιωθείτε ότι έχετε ένα μαξιλάρι που ταιριάζει σε εσάς και το καινούργιο σας στρώμα/ανώστρωμα.

Πριν το χρησιμοποιήσετε για πρώτη φορά

Τα περισσότερα στρώματά μας και όλα τα ανωστρώματά μας διατίθενται σε συσκευασία ρολού. Μπορούν να χρησιμοποιηθούν αμέσως, αλλά θα ανακτήσουν πλήρως το σχήμα και το μέγεθός τους μετά από 3-4 ημέρες.

Όλα τα νέα υλικά έχουν την δική τους ιδιαίτερη οσμή, που δεν είναι επιβλαβής και σταδιακά θα εξαφανιστεί σε έναν καλά αεριζόμενο χώρο. Καλό είναι να αερίζετε και να σκουπίζετε με την ηλεκτρική σκούπα το στρώμα/ανώστρωμά σας, ώστε να βοηθήσετε να εξαλιφθεί η μυρωδιά.

Κατά τη χρήση

Το σκούπισμα με την ηλεκτρική σκούπα βοηθά να αφαιρέσετε τη σκόνη και τα ακάρεα. Διαβάστε την ετικέτα μέσα στο κάλυμμα και ακολουθήστε τις οδηγίες φροντίδας που παρέχονται.

Συμπληρώνοντας το στρώμα σας με ένα προστατευτικό στρώματος ή ανώστρωμα θα το διατηρείτε πιο υγιεινό, καθώς είναι εύκολο να το αφαιρέσετε και να το πλύνετε.

Μην διπλώνετε τα στρώματα με ελατήρια καθώς έτσι μπορεί να αλλοιωθούν τα υλικά στο εσωτερικό τους.

Ακόμα και τα καλύτερα στρώματα και ανωστρώματα χάνουν την άνεσή τους και μαζεύουν ακάρεα σκόνη μέσα στα χρόνια, γι' αυτό προτείνουμε να αλλάζετε το στρώμα/ανώστρωμα κάθε 8-10 χρόνια.

Русский

Несколько советов для хорошего сна

Уход за основным/тонким матрасом

ИКЕА оф Свиден АБ, а/я 702, 343 81, Эльмхульт, Швеция

Матрасы (пружинные, пенополиуретановые и латексные) и тонкие матрасы

Основы полноценного сна

Новые основной и тонкий матрасы могут казаться немного жесткими. Подождите один месяц, пока ваше тело привыкнет к новому спальному месту, а основной и тонкий матрасы адаптируются к особенностям вашего тела.

Для максимального комфорта необходимо также выбрать подходящую подушку. Убедитесь в том, что подушка вам удобна и что она соответствует новым тонкому и основному матрасам.

Перед началом использования

Большинство наших матрасов и тонких матрасов упакованы в рулон. Их можно использовать сразу после покупки, однако свои окончательные размеры и форму они приобретут только через 3–4 дня.

Все новые материалы имеют свой характерный запах: он не представляет опасности и в хорошо проветриваемом помещении скоро исчезнет. Проветривание и чистка пылесосом основного и тонкого матрасов также способствует устранению запаха.

Использование

Чистка пылесосом удаляет пыль и пылевых клещей. Следуйте инструкциям по уходу, указанным на ярлыке внутри чехла.

Дополните матрас наматрасником или тонким матрасом, которые легко снимать и чистить.

Не складывайте пружинный матрас, т. к. это может повредить его внутренние компоненты.

С годами даже самые лучшие матрасы и тонкие матрасы становятся менее комфортными и накапливают пыль и пылевых клещей, поэтому мы рекомендуем менять основной/тонкий матрас каждые 8–10 лет.

Українська

Поради для гарного сну

Догляд за матрацами/тонкими матрацами

IKEA of Sweden, а/с 702, S-343 81 Ельмхульт, Швеція

Матраци (пружинні, пінополіуретанові, латексні) і тонкі матраци

Що потрібно для хорошого сну?

Спочатку новий матрац може здаватися надто твердим. Потрібен хоча б один місяць, щоб ваше тіло звикло до матраца/тонкого матраца, а він набув форми тіла.

Для найбільшого комфорту вам потрібна правильна подушка. Підберіть подушку, яка підходить для вашого нового матраца.

Перед використанням вперше

Більшість наших матраців та тонких матраців постачаються запакованими у вигляді рулона. Їх можна використовувати відразу, але вони відновлять свою форму, довжину та товщину лише через 3–4 дні.

Всі нові матеріали мають свій особливий запах, який не є шкідливим і поступово зникає в добре провітрюваному приміщенні. Можна провітрити та пропилососити матрац/тонкий матрац, щоб позбутися запаху.

Використання

Можна пропилососити матрац, щоб видалити пил і кліщів. Прочитайте етикетку всередині чохла та дотримуйтесь інструкцій з догляду.

Доповніть матрац спеціальним захисним чохлом або тонким матрацом, які легко знімати та чистити.

Не складайте пружинні матраци, це може пошкодити матеріали всередині.

Навіть найкращі матраци та тонкі матраци з роками стають менш зручними та накопичують пилових кліщів, тому ми рекомендуємо міняти матрац/тонкий матрац кожні 8-10 років.

Srpski

Saveti za odličan san

Održavanje dušeka/nadduška

IKEA of Sweden, Box 702, S-343 81 Älmhult

Dušeci (opruge, pena i lateks) i nadduševi.

Odličan san počinje ovde

Nov dušek ili naddušek se u početku može činiti pomalo tvrdim. Daj telu mesec dana da se navikne na dušek/naddušek i da se dušek/naddušek prilagodi telu.

Da udobnost bude veća, potreban ti je i odgovarajući jastuk. Nabavi jastuk koji odgovara tebi i tvom novom dušeku/naddušeku.

Pre prve upotrebe

Većina naših dušeka i nadduševa su urolani. Iako se mogu odmah koristiti, svoj pravi oblik, dužinu i debljinu dobiće nakon 3–4 dana.

Svi novi materijali imaju svoj specifičan miris, koji nije štetan i s vremenom će nestati ako se prostorija redovno provetrava. Provetravaj i usisavaj dušek kako bi miris brže nestao.

Tokom upotrebe

Usisavanjem dušeka uklonićeš prašinu i grinje. Pročitaj etiketu unutar navlake i prati uputstva za održavanje.

Uz zaštitnu navlaku ili naddušek, koje je lako skinuti i oprati, dušek će biti čistiji.

Ne preklapaj dušeke s oprugama, jer se tako mogu oštetiti unutrašnji materijali.

Čak i najbolji dušeci i nadduševi postaju manje udobni te vremenom skupljaju više grinja, tako da preporučujemo da zameniš svoj dušek/naddušek svakih 8 do 10 godina.

Slovenščina

Nekaj nasvetov za odličen spanec

Nega posteljnega vložka/nadvložka

IKEA of Sweden, Box 702, S-343 81 Älmhult

Posteljni vložki (vzmeti, pena in lateks) in nadvložki

Odličen spanec se začne tukaj

Sprva se bosta posteljni vložek ali podloga morda zdela nekoliko pretrda. Počakaj en mesec, da se telo privadi na posteljni vložek/podlogo in da se ta prilagodi telesu.

Za pravo udobje potrebuješ ustrezen vzglavnik. Uporabljaj vzglavnik, ki ustreza tebi in tvojemu novemu posteljnemu vložku/podlogi.

Pred prvo uporabo

Večina naših posteljnih vložkov in podlog je zvito pakiranih. Uporabiš jih lahko takoj, a se bodo v prvotno obliko in velikost povsem povrnili po 3–4 dneh.

Vsak nov material ima značilen vonj, ki je neškodljiv in sčasoma izgine v dobro prezračevanem prostoru. Z zračenjem in sesanjem bo vonj izginil hitreje.

Med uporabo

Pršice lahko s posteljnega vložka odstraniš s sesanjem. Preberi etiketo na notranji strani prevleke in upoštevaj navodila za vzdrževanje.

Če posteljni vložek dopolniš s posteljnim nadvložkom ali posteljno podlogo, lažje ohranjaš čistočo, saj ju zlahka snameš in očistiš.

Vzmetnic ne prepogibaj, saj se lahko pri tem poškodujejo materiali v njihovi notranjosti.

Tudi najboljši posteljni vložki in nadvložki sčasoma izgubijo del udobja, v vseh pa se naberejo prah in pršice. Zato priporočamo zamenjavo posteljnega vložka/nadvložka vsakih 8–10 let.

Türkçe

Harika bir uyku için bazı ipuçları

Yatağınızın/yatak pedinin bakımı

Adres: IKEA of Sweden, Box 702, S-343 81 Älmhult

Şilteler (yay, sünger ve lateks) ve şilte pedleri

Harika bir uyku burada başlıyor

Yeni yatağınız başlangıçta çok sert olabilir. Bir ay boyunca yatağın vücudunuza vücudunuzun da yatağa alışmasına izin veriniz.

Tam bir konfor sağlamak için doğru bir yastık kullanmalısınız. Yastığın size ve yeni yatağınıza uygun bir yastık olduğundan emin olunuz.

İlk kullanmadan önce

Yatak ve pedlerimizin çoğu rulo paketli satılır. Paketi açar açmaz kullanabilirsiniz fakat orijinal şekil, uzunluk ve kalınlığını 3-4 günlük kullanımdan sonra geri kazanacaklardır.

Tüm yeni malzemelerin, zararlı olmayan ve iyi havalandırılan bir odada yavaş yavaş kaybolacak olan kendi kokusu vardır. Yatağın havalandırılması ve elektrik süpürgesiyle temizlenmesi kokuyu ortadan kaldırmak için yardımcı olacaktır.

Kullanırken

Yatağın elektrik süpürgesi ile süpürülmesi yatağı tozdan ve ev akarlarının oluşumundan korur. Kapağın içindeki etiketi okuyun ve verilen bakım talimatlarını izleyin.

Kolayca çıkarılıp temizlenebileceğinden yatağınızı, yatak koruyucu alez veya yatak pedi ile tamamlayarak daha da hijyenik olmasını sağlayabilirsiniz.

Yaylı yatakları katlamayın, katlamak içindeki malzemelere zarar verebilir.

En iyi şilteler ve pedler bile yıllar geçtikçe daha az konforlu hale gelir ve toz akarları biriktirir, bu nedenle yatağınızı/pedinizi her 8-10 yılda bir değiştirmenizi öneririz.

中文

实现良好睡眠的小贴士

细心养护你的床垫/床褥

IKEA of Sweden, Box 702, S-343 81 Älmhult

床垫（弹簧、泡棉及乳胶）和床褥

美好睡眠体验由此开启

刚开始你可能会感觉新床垫或床褥有点硬。请用一个月的时间让你的身体逐渐适应新床垫/床褥。

为了畅享舒适睡眠体验，你还需要添置合适的枕头。请确保你有一个既贴合身体，又适合新床垫/床褥的枕头。

第一次使用前

我们大部分床垫和床褥均采用卷叠包装，打开之后就可以马上使用，但可能需要3-4天才能完全恢复原来的形状和尺寸。

所有新材料都带有特别的气味，这些气味是无害的，在通风良好的房间里会逐渐消散。给床垫/床褥通风和吸尘也将有助于消除气味。

使用时

给床垫吸尘有助于清除灰螨。请阅读垫套内的标签并遵循提供的保养说明。

床垫保护垫或床褥便于拆卸和清洗，有助于保持床垫的干净卫生。

请勿折叠弹簧床垫，折叠会损坏里面的材料。

即使是质量上乘的床垫和床褥，也会随着长时间的使用而变得不那么舒适并积聚尘螨，因此我们建议你每8 -10年更换一次床垫/床褥。

繁中

舒適睡眠的建議

如果保養你的床墊／舒眠薄墊

IKEA of Sweden, Box 702, S-343 81 Almhult

床墊（彈簧，泡棉及乳膠）和舒眠薄墊

舒適睡眠從這裡開始

一開始，你的床墊或舒眠薄墊或會有些繃緊。 一個月後，身體和床墊／舒眠薄墊將相互磨合，完全適應

一個合適的枕頭能為你提供最優質的睡眠。 請確保你所選擇的枕頭不單適合你，亦能和床墊／舒眠薄墊相互配合

第一次使用之前

我們大部分的床墊／舒眠薄墊都是捆捲式包裝， 打開即能使用，但還需3至4天方可完全回復完狀

新物料必定帶有特殊的氣味，均屬無害，放在空氣流通的房間，氣味將逐漸消失。 將床墊／舒眠薄墊透氣和吸塵都有助消除其氣味

使用時

為床墊／床褥吸塵可以去除塵蟎。 請參閱布套內標籤，並依照指示保養床墊／舒眠薄墊

可以選擇購買保潔墊或舒眠薄墊，它容易拆洗，讓床墊更加衛生

請勿曲折彈簧床墊，這麼做會損壞床墊內部結構

因為經年使用，即便是最優質的床墊，亦會變得沒那麼舒適；而且累積塵蟎會影響健康，所以我們建議你8至10年更換新床墊

한국어

숙면을 위한 팁

매트리스/매트리스 패드 관리

주소: IKEA of Sweden, Box 702, S-343 81 Älmhult

매트리스(스프링, 폼 & 라텍스) 및 매트리스 패드"

숙면을 위한 방법

새로운 매트리스나 매트리스 패드를 처음 사용하게 되면 다소 딱딱하게 느껴질 수 있습니다. 그러나 1개월쯤 지나면 몸이 매트리스/패드에 익숙해지고 매트리스/패드도 체형에 맞추어 길이 듭니다.

최상의 편안함을 위해서는 적합한 베개가 필요합니다. 내 몸과 새로운 매트리스/매트리스 패드에 맞는 베개를 선택하는 것이 좋습니다.

사용 전 참고 사항

대부분의 IKEA 매트리스와 매트리스 패드는 롤팩 포장입니다. 바로 사용할 수 있지만 모양과 크기가 완전히 회복되려면 약 3-4일 정도가 필요합니다.

완전히 새로운 소재는 특유의 냄새가 있지만 유해하지 않으며 통풍이 잘 되는 공간에 두면 시간이 지나면서 사라집니다. 매트리스/패드에 통풍을 시켜주거나 진공청소기로 청소하면 냄새가 더 빨리 사라집니다.

사용 시 유의사항

진공청소기를 사용하여 먼지 진드기를 제거해주세요. 커버 안의 라벨을 읽고, 함께 제공된 제품 관리 방법을 따르세요.

매트리스와 함께 매트리스 보호패드나 매트리스 패드를 함께 사용하면 분리해서 세탁하기가 편리하기 때문에 더 위생적입니다.

스프링매트리스는 접지마세요. 접으면 내부 소재가 손상될 수 있습니다.

최상의 매트리스와 패드라고 해도 시간이 많이 지나면 불편해지고 먼지 진드기가 쌓일 수 있으므로 매트리스/패드는 8-10년마다 교체하시는 것이 좋습니다.

日本語

安眠のためのヒント

マットレス/マットレストッパー（パッド）のお手入れ

IKEA of Sweden, Box 702, S-343 81 Älmhult, Sweden

マットレス（スプリング、フォーム、ラテックス）とマットレストッパー（パッド）

安眠はまずここから

マットレスやマットレストッパー（パッド） は最初、硬すぎるように思うかもしれません。 マットレス/マットレストッパーに体が慣れて、合ってくるまで、1ヶ月は様子を見ましょう。

快適な睡眠環境を整えるには、適切な枕が必要です。 新しいマットレス/マットレストッパーに合った枕を使いましょう。

はじめてご使用になる前に

イケアのほとんどのマットレスとマットレストッパー（パッド）のパッケージは、ロールパックです。 ロールパックされたマットレスやマットレストッパーは、すぐに使用できますが、本来の形状やサイズに完全に戻るまで3〜4日かかります。

最初は新品特有のにおいがしますが、害はなく、通気のよい部屋に置いておくと徐々に消えます。 マットレス/マットレストッパーを風にあてることで、このにおいを速く消すことができます。

使用時の注意

ホコリやダニの除去には、掃除機をかけるのが効果的です。 カバーの内側のラベルに記載されているお手入れ方法に従ってください。

マットレスプロテクターやマットレストッパーを併用すると、手軽に取り外して洗えるので、より衛生的です。

ボンネルコイルマットレスは折りたたまないでください。 折りたたむと、内側の素材を傷める可能性があります。

どんなに上質なマットレスでも、年数が経つにつれ快適さが失われ、ホコリやダニがたまります。快適で衛生的にお使いいただくために、イケアでは8〜10年ごとにマットレスを交換することをおすすめしています。

Bahasa Indonesia

Beberapa tips tidur berkualitas

Merawat kasur/alas kasur

IKEA of Sweden, Box 702, S-343 81 Älmhult

Kasur (pegas, busa & lateks) dan alas kasur

Tidur berkualitas berawal dari sini

Awalnya kasur atau alas kasur baru mungkin tampak agak terlalu keras. Biarkan satu bulan agar tubuh Anda terbiasa dengan kasur/alas kasur dan menyesuaikannya dengan tubuh Anda.

Untuk mendapatkan kenyamanan terbaik, Anda memerlukan bantal yang tepat. Pastikan Anda memiliki bantal yang sesuai dengan Anda dan kasur/alas kasur baru Anda.

Sebelum penggunaan pertama

Sebagian besar kasur dan alas kasur kami dikemas dalam gulungan. Keduanya dapat digunakan segera tetapi akan kembali ke bentuk dan ukurannya sepenuhnya setelah 3-4 hari.

Semua bahan baru memiliki bau khusus tersendiri yang tidak berbahaya dan secara bertahap akan hilang di ruangan yang berventilasi baik. Anginkan dan sedot kasur/alas kasur untuk menghilangkan bau.

Saat penggunaan

Menyedot debu kasur membantu menghilangkan tungau debu. Baca label di dalam sarung dan ikuti petunjuk perawatan yang diberikan.

Dengan melengkapi kasur dengan pelindung kasur atau alas kasur, Anda menjaganya lebih higienis karena mudah dilepas dan dibersihkan.

Jangan melipat kasur pegas, melipat dapat merusak bahan di dalamnya.

Bahkan kasur dan alas kasur terbaik pun menjadi kurang nyaman dan menimbun tungau debu selama bertahun-tahun, jadi kami menyarankan Anda mengganti kasur/alas kasur setiap 8 -10 tahun.

Bahasa Malaysia

Beberapa panduan untuk mendapatkan tidur yang lena

Penjagaan tilam/pelapik tilam anda

IKEA of Sweden, Box 702, S-343 81 Älmhult

Tilam (spring, busa & lateks) dan pelapik tilam

Tidur yang lena bermula di sini

Pada asasnya tilam baharu anda mungkin agak terlalu padat Berikan satu bulan untuk membiasakan tubuh dengan tilam/pelapik dan untuknya menyesuaikan dengan tubuh anda.

Untuk mendapatkan keselesaan terbaik anda perlukan bantal yang sesuai. Pastikan anda ada bantal yang sesuai dengan anda dan tilam/pelapik baru anda.

Sebelum digunakan buat pertama kali

Kebanyakan daripada tilam dan pelapik tilam dipek gulung la boleh terus digunakan tetapi akan kembali kepada bentuk dan saiz sepenuhnya selepas 3-4 hari

Semua bahan baharu ada bau yang tertentu, yang tidak berbahaya dan akan beransur-ansur hilang dalam bilik yamg cukup diudarakan. Mengangin dan menvakum tilam akan membantu menghilangkan bau.

Semasa digunakan

Memvakum tilam membantu menghilangkan habuk dan hama. Baca label di dalam sarung dan ikuti arahan penjagaan yang diberikan.

Dengan melengkapkan tilam anda dengan pelindung tilam atau pelapik tilam, ia akan sentiasa bersih kerana mudah ditanggalkan dan dibersihkan.

Jangan lipat tilam spring, melipat akan merosakkan bahan di dalam.

Malah tilam dan pelapik terbaik menjadi kurang selesa dan mengumpul hama selama bertahun-tahun, jadi kami mengesyorkan agar anda tukar tilam/pelapik pada setiap 8-10 tahun.

عربي

بعض النصائح لنوم رائع

العناية بالمرتبة/ لبادة المرتبة

IKEA of Sweden, Box 702, S-343 81 Älmhult

المراتب (النوابض، الإسفنج، اللاتكس) ولبادات المراتب

هنا البداية لنوم هنيء

في البداية قد يبدو لك أن مرتبتك أو لبادتك الجديدة صلبة قليلاً. دعي جسدك يتعود على المرتبة/اللبادة حتى يتكيفا مع جسدك لمدة شهر واحد.

للحصول على أفضل درجات الراحة ستحتاجين إلى الوسادة الصحيحة. تأكدي من أن لديك وسادة تناسبك وتناسب المرتبة/ اللبادة الجديدة.

قبل الاستخدام في المرة الأولى

معظم منتجاتنا من المراتب ولبادات المراتب تأتي في تغليف ملفوف. ويمكن استخدامها على الفور إلا أنها سوف تستعيد شكلها وحجمها تماماً بعد 3-4 أيام من استعمالها.

جميع المواد الجديدة لها رائحة خاصة بها، وهي ليست ضارة وستختفي تدريجياً في غرفة جيدة التهوية. تهوية المرتبة/اللبادة وتنظيفها بمكنسة الشفط سيساعد على إزالة الرائحة.

أثناء استخدام

تنظيف المرتبة بمكنسة الشفط يساعد على إزالة الغبار والعثة. يرجى قراءة الملصق الموجود داخل الغلاف واتباع تعليمات العناية المرفقة.

باستكمال مرتبتك بواقي مرتبة أو لبادة مرتبة سيجعلها صحية أكثر حيث أنه من السهل نزعهما وغسلهما.

يجب عدم طي المراتب ذات النوابض، فقد يؤدي ذلك إلى إتلاف المواد الموجودة بالداخل.

حتى أفضل المراتب واللبادات تصبح أقل راحة وتتراكم عليها العثة والغبار على مر السنين، لذلك نوصي بتغيير المرتبة/ اللبادة كل 8-10 سنوات.

ไทย

เคล็ดลับสำหรับการนอนหลับคุณภาพ

การดูแลที่นอน/เบาะรองนอน

IKEA of Sweden, Box 702, S-343 81 Älmhult

ที่นอน (สปริง โฟม และยางลาเท็กซ์) และเบาะรองนอน

การนอนหลับอย่างมีคุณภาพเริ่มต้นที่นี่

ในช่วงแรก ที่นอนหรือเบาะรองนอนใหม่ของคุณจะแน่นเป็นพิเศษ จึงต้องใช้เวลาประมาณ 1 เดือน เพื่อให้ร่างกายคุ้นชินกับที่นอน/เบาะรองนอน และให้ที่นอน/เบาะรองนอนปรับเข้ากับร่างกายของคุณ

เพื่อให้ได้ความสบายสูงสุด หมอนที่ใช่คือคำตอบ ดูให้แน่ใจว่าคุณมีหมอนที่เหมาะสำหรับตัวเอง รวมถึงที่นอน/เบาะรองนอนใหม่ของคุณแล้วหรือยัง

ข้อแนะนำก่อนการใช้งานครั้งแรก

ที่นอนและเบาะรองนอนส่วนใหญ่ม้วนบรรจุ สามารถแกะใช้ได้ทันที แต่ต้องใช้เวลา 3-4 วัน ในการคืนรูปทรงและขนาดดังเดิม

วัสดุใหม่มีกลิ่นเฉพาะตัว ซึ่งกลิ่นจะค่อยๆ จางไป การนำที่นอน/ไปผึ่งลมหรือการใช้เครื่องดูดฝุ่นดูด จะช่วยขจัดกลิ่นเหล่านี้ให้หมดไปได้เร็วยิ่งขึ้น

คำแนะนำสำหรับการใช้งาน

การดูดฝุ่นที่นอนจะช่วยกำจัดไรฝุ่น โปรดอ่านฉลากด้านในและปฏิบัติตามคำแนะนำที่ระบุ

เลือกใช้ผ้ารองกันเปื้อนที่นอนหรือเบาะรองนอน เพื่อให้ที่นอนสะอาดและถูกสุขอนามัยยิ่งขึ้น เพราะถอดซักทำความสะอาดได้ง่าย

ห้ามพับที่นอนสปริง เนื่องจากอาจทำให้วัสดุภายในเสียหายได้

ที่นอนและเบาะรองนอนจะเก่าลงตามสภาพและอายุการใช้งาน นอกจากนี้ยังอาจเกิดการสะสมไรฝุ่น เราจึงขอแนะนำให้เปลี่ยนที่นอน/เบาะรองนอนใหม่ทุก 8-10 ปี

Tiếng Việt

Một vài bí quyết để có giấc ngủ ngon

Chăm sóc nệm/nệm lót của bạn

IKEA of Sweden, Hộp thư số 702, S-343 81 Älmhult

Nệm (lò xo, mút & cao su latex) và nệm lót

Khởi đầu cho những giấc ngủ thật ngon

Ban đầu nệm hoặc nệm lót mới có thể sẽ hơi cứng. Hãy dành 1 tháng để cơ thể bạn dần quen với nệm/nệm lót và cũng để nệm thích ứng về cơ thể bạn.

Để có trải nghiệm thoải mái nhất, bạn cần phải dùng loại gối phù hợp. Đảm bảo gối phải phù hợp với bạn và cả nệm/nệm lót mới của bạn.

Trước khi sử dụng lần đầu

Hầu hết nệm và các nệm lót đều được đóng gói theo cách cuộn lại. Nệm có thể sử dụng ngay nhưng cần 3-4 ngày để trở về hình dạng và kích thước ban đầu.

Vật liệu mới luôn có mùi đặc trưng, tuy nhiên mùi này không gây hại và sẽ dần dần biến mất ở nơi thông thoáng. Phơi gió và hút bụi nệm cũng sẽ giúp loại bỏ mùi này.

Khi sử dụng

Hút bụi nệm để loại bỏ bụi và ve mạt. Đọc nhãn bên trong vỏ bọc và làm theo hướng dẫn chăm sóc ghi trên nhãn.

Kết hợp với tấm bảo vệ nệm hoặc nệm lót để giữ nệm được sạch sẽ vì các sản phẩm này có thể tháo rời dễ dàng để vệ sinh.

Không gấp nệm lò xo vì điều này có thể làm hư hỏng vật liệu bên trong.

Nệm và tấm nệm dù có chất lượng tốt nhất vẫn sẽ trở nên kém êm ái và tích tụ bụi và ve mạt theo năm tháng, vì thế chúng tôi khuyến nghị thay nệm/tấm nệm sau mỗi 8-10 năm.

© Inter IKEA Systems B.V. 2022

AA-2369518-1